küken
KITCHEN & HOME APPLIANCES

CAFETERA EXPRESS/NESPRESSO

AUTOMÁTICA

CAFETERA EXPRESS/NESPRESSO
ESPRESSO/NESPRESSO MACHINE

850W
1.8L

MANUAL DE INSTRUCCIONES

INSTRUÇÕES DE USO / INSTRUCTION MANUAL / MANUEL D'INSTRUCTIONS
MANUALE DI ISTRUZIONI / HANDLEIDING / GEBRAUCHSANWEISUNG

küken
KITCHEN & HOME APPLIANCES

Alfa Dyser, S.L.
Pol. Ind. Anoia C/Cooperativa nº2
08635. Sant Esteve Sesrovires
(Barcelona) España · B-60163441
T. 937831011 · F. 937838487
www.alfadyser.com · alfa@alfadyser.com

ESPAÑOL

PRECAUCIONES IMPORTANTES

1. Este aparato no está destinado a ser utilizado por personas (incluidos niños) con capacidades físicas, sensoriales o mentales reducidas, o con falta de experiencia y conocimientos, a menos que hayan recibido supervisión o instrucciones sobre el uso del aparato por parte de una persona responsable de su seguridad.
2. Se debe supervisar a los niños para asegurarse de que no juegan con el aparato.
3. Este aparato puede ser utilizado por niños a partir de 8 años si han recibido supervisión o instrucciones sobre su uso seguro y si comprenden los riesgos que conlleva. La limpieza y el mantenimiento por parte del usuario no deben ser realizados por niños menores de 8 años, salvo que estén supervisados. Mantenga el aparato y su cable fuera del alcance de los niños menores de 8 años.
4. Los aparatos pueden ser utilizados por personas con capacidades físicas, sensoriales o mentales reducidas o con falta de experiencia y conocimientos, siempre que hayan recibido supervisión o instrucciones sobre el uso seguro del aparato y comprendan los riesgos que conlleva.
5. Los niños no deben jugar con el aparato.
6. La limpieza y el mantenimiento por parte del usuario no deben ser realizados por niños sin supervisión.
7. Si el cable de alimentación está dañado, debe ser sustituido por el fabricante, su servicio técnico o personas cualificadas de forma similar para evitar cualquier peligro.
8. Este aparato está destinado a un uso doméstico y en aplicaciones similares, tales como:
- cocinas industriales en tiendas, oficinas y otros entornos de trabajo;
-casas rurales;
-por clientes en hoteles, moteles y otros entornos de tipo residencial;
-entornos de tipo bed and breakfast

ADVERTENCIA: LA ABERTURA DE LLENADO NO DEBE ABRIRSE DURANTE EL USO
1. El aparato no debe sumergirse
2. Se debe tener cuidado de evitar posibles lesiones por un uso incorrecto. La superficie de la resistencia queda caliente después de su uso
3. No coloque la cafetera en un armario mientras esté en uso.

INTRODUCCIÓN DEL PRODUCTO
Se trata de una cafetera espresso clásica de 15/20 bares, con un sistema de fácil manejo y limpieza, para que pueda disfrutar de un espresso original cuando lo desee.

CARACTERÍSTICAS DEL PRODUCTO
1. Aspecto clásico y de diseño .
2. Depósito de agua desmontable y bandeja de goteo extraíble.
3. Sistema de vapor ajustable para espumar cómodamente.
4. Puede preparar dos tazas de café a la vez, agua caliente y café mediante control manual.
5. Pantalla con controlador táctil.
6. Función de precalentamiento de tazas.

COMPONENTES

1. Interruptor para una taza
2. Interruptor para dos tazas
3. Interruptor (encendido/apagado)
4. Control manual
5. Vapor
6. Manilla café
7. Molde para tazas
8. Bandeja de goteo
9. Tectum
10. Tapa del depósito
11. Mando de vapor
12. Depósito de agua
13. Módulo del tubo de vapor
14. Tubo de protección contra el vapor
15. Cuchara medidora
16. Asa y cubierta del asa
17. Filtro
18. Filtro marino
19. Embudo

ATENCIÓN

1. Antes de utilizar el aparato, compruebe que el voltaje de la toma de corriente corresponde al indicado en la placa de características de la cafetera.
2. El aparato debe estar conectado a tierra.
3. Mantenga a los niños alejados durante el funcionamiento.
4. No sumerja el aparato ni el cable de alimentación en agua ni en ningún otro líquido.
5. Desenchufe el aparato de la toma de corriente antes de limpiarlo y cuando no lo utilice. Deje que el aparato se enfríe completamente antes de quitarlo, colocar componentes o limpiarlo.
6. No coloque la cafetera sobre superficies calientes ni cerca del fuego, para evitar que se dañe.
7. No utilice ningún aparato con el cable o el enchufe dañados, ni después de que el aparato funcione mal, se haya caído o se haya dañado de cualquier manera. Devuelva el aparato al servicio técnico autorizado más cercano para su revisión, reparación o ajuste eléctrico o mecánico.
8. El uso de accesorios no recomendados por el fabricante puede causar lesiones a las personas o daños al aparato.
9. Este aparato es solo para preparar café, colóquelo en un entorno ventilado.
10. Coloque el aparato sobre una superficie plana o una mesa, no cuelgue el cable de alimentación sobre el borde de la mesa o la encimera.
11. Asegúrese de que el cable de alimentación no toque la superficie caliente del aparato.
12. Algunas partes del aparato se calientan durante el funcionamiento, por lo que no debe tocarlas directamente con las manos.
13. Limpie y mantenga la cafetera con regularidad para garantizar la calidad del café y la vida útil de la máquina.
14. No mueva ni apague el aparato repentinamente durante su funcionamiento.
15. No utilice el aparato sin agua en el depósito.
16. Lea atentamente este manual de instrucciones antes de utilizar el aparato.
17. No sumerja la cafetera ni el cable de alimentación en agua durante la limpieza.
18. Solo para uso doméstico.
19. Utilice la función de hervir agua para eliminar el olor antes de preparar café.
20. Diseñado para uso doméstico, no lo utilice para otras actividades.
21. Guarde este manual de instrucciones para futuras consultas.

INSTRUCCIONES DE USO
Coloque el mando de vapor de la cafetera en «O» y pulse el botón de encendido para empezar.
Preparación antes de preparar café
Si la cafetera no se ha utilizado por primera vez o se ha utilizado durante mucho tiempo, se deben limpiar primero el filtro y el embudo de café antes de filtrar, de la siguiente manera:
Inyección de agua en el depósito de agua
Coloque la cafetera sobre una mesa seca y estable, coloque la bandeja de agua y la tapa de la bandeja de agua en su sitio, el depósito de agua debe estar lleno de agua fría;
A. Abra la tapa del depósito de agua, llene la taza con agua fría y, a continuación, inyéctela en el depósito de agua;
B. Retire el depósito de agua, lleve directamente el fregadero para instalar agua pura, llénelo con agua pura y vuelva a colocar el grupo del depósito de agua en su posición original, colóquelo en su sitio para evitar fugas de agua;

PRECALENTAMIENTO Y LIMPIEZA
1. Coloque 1 o 2 filtros en el embudo del mango (no ponga café molido durante la limpieza);
2. Sujete el mango del embudo y apunte el conjunto del mango del embudo con el símbolo « » del soporte de la cafetera; levántelo y gírelo hacia la derecha para fijar el símbolo « »;
3. Coloque un recipiente más grande debajo de la salida del embudo de café y la salida del tubo de vapor para llenarlo con agua caliente;
4. Coloque la palanca de vapor de la cafetera en la posición «O» y, a continuación, enchufe el cable de alimentación, pulse el botón de encendido, la cafetera se encenderá, el indicador rojo se iluminará y el indicador verde parpadeará.
Toda la máquina comenzará a precalentarse y, cuando el indicador verde se ilumine, el precalentamiento habrá finalizado.
5. En estado de precalentamiento, gire el interruptor de vapor y deje que la cafetera haga circular agua durante aproximadamente un minuto para limpiar la tubería, el filtro y la caja de café.

PREPARAR CAFÉ
1. Durante el proceso de precalentamiento, la máquina verterá el café molido (ni demasiado ni demasiado poco) en el filtro metálico y, a continuación, lo compactará con la herramienta de prensado de polvo; y limpiará con el cepillo o el paño de felpa el borde del embudo con el café molido (1 taza de café, un filtro para una taza, 2 tazas de café con un filtro para dos tazas

2. Inserte el indicador de bloqueo en el embudo y, a continuación, gire el conjunto del embudo de café en el soporte;

3. Seleccione el icono de 1 taza de café « », el mecanismo de café preparará 1 taza de café, seleccione el icono de 2 tazas de café « » y el mecanismo de café preparará 2 tazas de café;
4. Durante el proceso de preparación del café, el estado « » del icono de 1 taza de café parpadeará constantemente y, cuando el café esté listo, el icono de 1 taza de café se encenderá; En ese momento, si la temperatura de la máquina no es suficiente, además del icono de vapor « » no parpadeará, todos los demás iconos seguirán parpadeando y
precalentándose. Una vez completado el precalentamiento, excepto el icono de vapor, todos los demás iconos permanecerán fijos. En ese momento, se puede comenzar a preparar el café.
5. Si elige café manual para preparar café, puede determinar el sistema de café en cualquier momento según sus propias preferencias, como la concentración, y puede controlar libremente el tiempo de extracción del café. Pulse el icono de café manual « » una vez para iniciar la preparación del café y vuelva a pulsarlo para detenerla. Puede
ajustar la concentración y el tiempo de extracción del café según sus preferencias personales.
6. Al mismo tiempo, ajuste la posición de la taza de café para que el café líquido entre en la taza a lo largo del cristal, de modo que el café caiga completamente y la preparación del café haya terminado.
7. Una vez finalizada la filtración, limpie los posos de café a tiempo, mantenga el mango del embudo de café hacia la izquierda para retirar el conjunto del mango del embudo y los posos de café.

FUNCIÓN DE ESPUMA DE LECHE
Consejos:
• Antes de usar, refrigere la taza de leche y la leche. No enjuague la taza de leche con agua caliente antes de hacer la espuma de leche, para que la leche quede más espumosa;
• Le sugerimos que compre leche fresca entera (con un contenido de grasa de aproximadamente 3,5 %-4 %),
el efecto espumoso es relativamente bueno;
1. Pulse el botón táctil de vapor, el indicador parpadeará y comenzará el precalentamiento. Una vez finalizado el calentamiento, el indicador se iluminará.
2. Pulse el botón de café « », el indicador blanco parpadeará, entrará en el estado de precalentamiento del vapor, cuando el indicador blanco se mantenga fijo, podrá utilizar la función de vapor; si durante el vapor, el indicador blanco sigue parpadeando, significa que ha entrado en el estado de calentamiento del vapor, en este momento deberá apagar el botón de vapor y, cuando el indicador blanco se mantenga fijo, podrá continuar utilizando el vapor.
3. Vierta la leche helada en el depósito (un litro completo), introduzca la boquilla de vapor en la leche (a unos 2,8 cm de profundidad), gire lentamente el mando de control de vapor en sentido antihorario y el vapor saldrá por el dispositivo espumador; (Nota: el vapor se ajusta según sea necesario y el agua caliente del tubo de vapor debe descargarse antes de que la leche empiece a burbujear)
4.Cuando la leche alcance los 75 ºC, apague el botón de encendido/apagado del vapor (después de que la leche burbujee, limpie el tubo de vapor y la boquilla con una toalla húmeda para evitar que la leche en polvo se pegue a la boquilla y, a continuación, vuelva a encender la función de vapor).
5. Si el vapor no es uniforme, se formarán burbujas de leche. En ese momento, levante ligeramente la taza de leche hacia arriba para que la boquilla de vapor penetre más profundamente en la leche.

CONSEJOS
•La espuma de leche se obtiene utilizando el vapor de la cafetera para calentar la leche y batirla hasta obtener una espuma suave.
•Si desea obtener una espuma de leche bonita y deliciosa, es necesario practicar, ya que el espresso es la base de todos los cafés sofisticados, y unas burbujas de leche bonitas y deliciosas pueden diversificar el sabor del café.

FUNCIÓN DE AGUA CALIENTE
1. En el caso de la función de 1 taza de café, la función de 2 tazas de café o la función de café manual, pulse el centro de la pantalla para poner en marcha la cafetera y gire el mando de vapor hasta que salga toda el agua caliente.
2.Una vez que se haya calentado el agua, gire la perilla de control de vapor a la posición «O», presione el botón en el centro de la pantalla y la cafetera dejará de funcionar y entrará en modo de espera.

LIMPIEZA Y MANTENIMIENTO
1. Después de cada uso de la cafetera, retire el asa del cubo, retire el filtro de acero inoxidable para limpiarlo y seque el asa del cubo y el filtro lavados.
2. Al limpiar la bandeja de agua, deje que la cafetera haga circular el agua primero para eliminar los restos de café de la bandeja de goteo y, a continuación, limpie el interior de la bandeja con un paño húmedo.
3. Los restos de café del filtro se pueden eliminar con un cepillo. Si el orificio del filtro está obstruido, utilice una aguja para eliminar los restos de café.
4. Para limpiar la boquilla de vapor, extraiga la boquilla para limpiar el agua y, a continuación, limpie la varilla de vapor con un paño húmedo limpio. Es mejor limpiar la boquilla de vapor inmediatamente después de enfriarse, ya que la leche se solidifica después de enfriarse por completo y no es fácil de limpiar.
5. Está estrictamente prohibido sumergir en agua el cuerpo principal y la parte del cuerpo de la tapa para limpiarlos. Se pueden limpiar con un paño de algodón húmedo.
6. Limpie la barra de vapor. Después de utilizar la función de vapor, deje que la cafetera emita vapor repetidamente para descargar la leche residual del tubo de la varilla de vapor.
7. Una vez finalizada la limpieza, instale el filtro de acero inoxidable en el conjunto del mango del embudo y el anillo de silicona para un uso normal.
8. Gire el botón de función del lado principal a la posición «O», cierre el interruptor de alimentación de la cafetera y enchufe el cable de alimentación.
9. Desconecte la fuente de alimentación y deje que la cafetera se enfríe completamente antes de limpiarla.
2. Limpie la carcasa de la cafetera con una esponja resistente a la humedad con frecuencia y limpie el depósito de agua, la bandeja de goteo y la bandeja extraíble con regularidad y, a continuación, séquel
3. Desmonte el embudo metálico girándolo en sentido antihorario, elimine los residuos de café del interior y límpielo con un detergente, pero asegúrese de aclararlo con agua limpia.
4. Limpie todos los accesorios con agua y séquelos bien.

SOLUCIÓN DE PROBLEMAS

Síntoma: No sale agua/vapor
Causa:
1. ¿Hay agua dentro? ¿Está bien colocado el depósito de agua?
2. La cafetera no tiene agua
3. El precalentamiento de la máquina no ha terminado
Soluciones:
Añada agua al depósito, encienda el interruptor de alimentación y el interruptor de café

Síntoma: no sale café
Causa:
El café molido es demasiado grueso/no está bien apisonado
Solución:
Cambie el café molido por café molido apisonado

Síntoma: no sale vapor
Causa:
El conducto de vapor está obstruido
Solución:
1. Utilice un alambre pequeño para desatascar el conducto de vapor
2. Utilice la función de agua caliente para limpiar la boquilla después de cada función de espumar leche

Síntoma: café más o menos
Causa:
Se ha cargado demasiado o muy poco café molido
Solución:
1 taza 1 cucharada con el café molido aplanado según la cantidad estándar de llenado, el café molido no puede ser demasiado espeso ni demasiado fino, el café molido demasiado espeso no se extrae completamente y el demasiado fino afecta a la cantidad de café

Síntoma: el vapor no espuma
Causa:
¿Es leche entera?
El indicador de vapor listo no se ilumina y, a continuación, comienza a espumar la leche.
Solución:
Utilice leche entera.
Solo cuando se ilumine el indicador de vapor listo, se podrá utilizar el vapor para espumar.

INFORMACIÓN A LOS USUARIOS
Según las Directrices Europeas 2002/95/CE, 2002/96/CE y 2003/108/CE, relativas a la reducción del uso de sustancias peligrosas en los aparatos eléctricos, además del desecho de residuos. El símbolo tachado del contenedor que se encuentra en el aparato indica que el producto, al final de su vida útil, deberá depositarse en un lugar separado de los demás residuos, Por lo tanto, el usuario deberá entregar el aparato, cuando deje de utilizarse, a los adecuados centro de recogida diferenciada de residuos electrónicos y electrotécnicos, o deberá devolverlo al vendedor en el momento de compra de un nuevo aparato de tipo equivalente, uno o cambio de otro, La adecuada recogida diferenciada del aparato inutilizado para el sucesivo reciclaje, tratamiento y desecho ambientalmente compatibles, contribuye a evitar posibles efectos negativos en el medioambiente y en la salud, y favorece el reciclaje de los materiales de los que se compone el aparato.El desecho abusivo del producto por parte del usuario implica la aplicación de las sanciones previstas por la ley,

PRECAUÇÕES IMPORTANTES

1. Este aparelho não se destina a ser utilizado por pessoas (incluindo crianças) com capacidades físicas, sensoriais ou mentais reduzidas, ou com falta de experiência e conhecimento, a menos que tenham recebido supervisão ou instruções sobre a utilização do aparelho por uma pessoa responsável pela sua segurança.
2. As crianças devem ser supervisionadas para garantir que não brincam com o aparelho.
3. Este aparelho pode ser utilizado por crianças com idade igual ou superior a 8 anos, desde que tenham recebido supervisão ou instruções sobre a utilização do aparelho de forma segura e compreendam os riscos envolvidos. A limpeza e a manutenção pelo utilizador não devem ser efetuadas por crianças, a menos que tenham mais de 8 anos e sejam supervisionadas. Mantenha o aparelho e o seu cabo fora do alcance de crianças com menos de 8 anos.
4. Os aparelhos podem ser utilizados por pessoas com capacidades físicas, sensoriais ou mentais reduzidas ou com falta de experiência e conhecimento, desde que tenham recebido supervisão ou instruções sobre a utilização segura do aparelho e compreendam os riscos envolvidos.
5. As crianças não devem brincar com o aparelho.
6. A limpeza e a manutenção pelo utilizador não devem ser feitas por crianças sem supervisão.
7. Se o cabo de alimentação estiver danificado, deve ser substituído pelo fabricante, pelo seu agente de assistência ou por pessoas com qualificações semelhantes, a fim de evitar riscos.
8. Este aparelho destina-se a ser utilizado em aplicações domésticas e similares, tais como:
- cozinhas de pessoal em lojas, escritórios e outros ambientes de trabalho;
- quintas;
- por clientes em hotéis, motéis e outros ambientes de tipo residencial;
- ambientes de tipo bed and breakfast

AVISO: A ABERTURA DE ENCHIMENTO NÃO DEVE SER ABERTA DURANTE A UTILIZAÇÃO
1. O aparelho não deve ser imerso
2. Deve ter-se cuidado para evitar ferimentos potenciais causados por uma utilização incorreta. A superfície do elemento de aquecimento fica quente após a utilização 3. A cafeteira não deve ser colocada num armário durante a utilização.

INTRODUÇÃO DO PRODUTO
Esta é uma cafeteira expresso clássica de luxo com 15/20 bar, com um sistema fácil de operar e limpar, para que possa desfrutar de um expresso original sempre que quiser.

CARACTERÍSTICAS DO PRODUTO
1. Aparência clássica e luxuosa
2. Reservatório de água removível e bandeja coletora de água removível
3. Sistema de vapor ajustável para espumar convenientemente
4. Pode fazer duas chávenas de café de uma só vez, água quente e café através do controlo manual
5. Com ecrã tátil de controlo
6. Com função de pré-aquecimento das chávenas

COMPONENTES

1. Interruptor para uma chávena
2. Interruptor para duas chávenas
3. Interruptor (ligar/desligar)
4. Controlo manual
5. Vapor
6. Conjunto de alça do funil
7. Molde para chávenas
8. Bandeja para pingos
9. Tectum
1 0. Tampa do depósito
11. Botão do vapor
12. Reservatório de água
13. Módulo do tubo de vapor
14. Tubo de proteção contra vapor
15. Colher medidora
16. Pega e tampa da pega
17. Filtro
18. Filtro marinho!
19. Funil

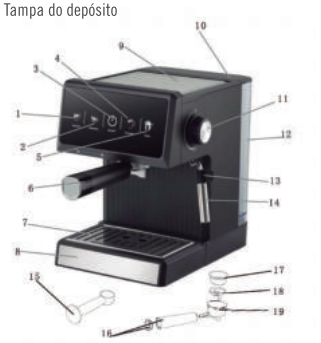

ATENÇÃO

1. Antes de utilizar, verifique se a tensão da tomada corresponde à placa de classificação da cafeteira.
2. O aparelho deve ser ligado à terra.
3.Mantenha as crianças afastadas durante o funcionamento
4.Não mergulhe o aparelho ou o cabo de alimentação em água ou outros líquidos.
5.Retire a ficha da tomada antes de limpar e quando não estiver a utilizar. Deixe o aparelho arrefecer completamente antes de retirar, fixar componentes ou antes de limpar.
6.Não coloque a cafeteira sobre superfícies quentes ou junto ao fogo, para evitar danos.
7.Não utilize o aparelho com o cabo ou a ficha danificados ou após o mau funcionamento, ou se o aparelho tiver caído ou sido danificado de qualquer forma.
7. Não utilize nenhum aparelho com o cabo ou a ficha danificados, nem após o aparelho
apresentar avarias, ter caído ou ter sido danificado de qualquer forma. Devolva o aparelho ao serviço de assistência autorizado mais próximo para inspeção, reparação ou ajuste elétrico ou mecânico.
8. A utilização de acessórios não recomendados pelo fabricante pode causar ferimentos em pessoas ou danos no aparelho.
9. Este aparelho destina-se apenas à preparação de café. Coloque-o num ambiente ventilado.
10. Coloque o aparelho sobre uma superfície plana ou mesa, não pendure o cabo de alimentação na borda damesa ou balcão.
11. Certifique-se de que o cabo de alimentação não toque em superfícies quentes do aparelho.
12. Algumas partes do aparelho ficam quentes quando em funcionamento, portanto, não toque diretamente com as mãos.
13. Limpe e faça a manutenção da cafeteira regularmente, para garantir a qualidade do café e a vida útil da máquina
14. Não mova ou desligue a alimentação repentinamente durante o funcionamento
15. Não utilize o aparelho sem água no depósito.
16. Leia este manual de instruções antes de utilizar o aparelho.
17. Não mergulhe a cafeteira nem o cabo de alimentação na água durante a limpeza.
18. Apenas para uso doméstico.
19. Utilize a função de fervura de água para limpar o odor antes de fazer café.
20. Concebido apenas para uso doméstico, não utilize para outras atividades.
21.Guarde este manual de instruções para referência futura.

INSTRUÇÕES DE UTILIZAÇÃO
Coloque o botão de vapor da máquina de café na posição «0» e pressione o botão de ligar para iniciar!
Preparação antes de fazer café
Se a máquina não for utilizada pela primeira vez ou se não for utilizada durante um longo período de tempo, o filtro e o funil de café devem ser limpos antes da filtragem, da seguinte forma:
Injeção de água no depósito de água
Coloque a máquina de café sobre uma mesa seca e estável, coloque o tabuleiro de água e a tampa do tabuleiro de água no lugar, o depósito de água deve ser enchido com água fria;
A. Abra a tampa do depósito de água, encha o copo com água fria e, em seguida, injete-a no depósito de água;
B. Retire o depósito de água, leve diretamente para a pia para instalar água pura, encha com água pura e, em seguida, coloque o grupo do depósito de água de volta na posição original, coloque-o no lugar, para evitar o uso de água com vazamento;

PREAQUECIMENTO DA LIMPEZA
1. Encaixe 1 filtro de 1 chávena ou 2 chávenas no funil da alça (não coloque café em pó durante a limpeza);
2. Segure a alça do funil e aponte o conjunto da alça do funil com o símbolo " 🔓 " no suporte da máquina de café; levante e gire para a direita para fixar o símbolo " 🔒 ";
3. Coloque um recipiente maior sob a saída do conjunto do funil de café e a saída do tubo de vapor, para encher com água quente;
4. Coloque o botão de vapor da máquina de café na posição «0» e, em seguida, ligue a ficha à tomada, pressione o botão de ligar, a máquina de café é ligada, a luz indicadora vermelha acende-se, a luz indicadora verde pisca, toda a máquina começa a pré-aquecer e, quando a luz indicadora verde acender, o pré-aquecimento está concluído.
5. No estado de pré-aquecimento, gire o botão de vapor e deixe a máquina de café circular água por cerca de um minuto para limpar a tubulação, o filtro e a caixa de café.

FAZER CAFÉ

1. Durante o processo de pré-aquecimento, a máquina despejará o pó de café moído
(nem muito nem pouco) para o filtro de metal e, em seguida, compacte com a ferramenta de prensagem de pó; e limpe a escova ou o pano felpudo na borda do funil de café em pó (1 chávena de café, um filtro de chávena, 2 chávenas de café com um filtro de duas chávenas
2. Insira o bloqueio indicador no funil e, em seguida, gire o conjunto do funil de café para dentro do suporte;

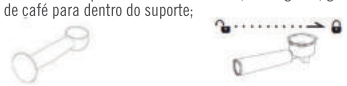

3. Selecione o ícone de 1 chávena de café o mecanismo de café para 1 chávena de café, selecione o ícone de 2
chávenas de café e o mecanismo de café para 2 chávenas de café;
4. Durante o processo de preparação do café, o estado do ícone de 1 chávena de café fica a piscar constantemente e, quando o café estiver pronto, o ícone de 1 chávena de café fica aceso; Neste momento, se a temperatura da máquina não for suficiente, além
do ícone de vapor não piscar, todos os outros ÍCONES continuam a piscar e a pré-aquecer. Após a pré-aquecimento estar concluído, exceto o ícone de vapor, todos os outros ÍCONES ficam acesos. Neste momento, a preparação do café pode começar.
5. Se escolher café manual para fazer café, pode determinar o sistema de café a qualquer momento de acordo com as suas preferências. Quanto à concentração, pode controlar livremente o tempo de extração do café, premir o ícone de café manual uma vez para iniciar a produção de café, premir novamente para parar a produção de café, pode ajustar a concentração e o tempo de extração do café de acordo com as suas preferências. pers;
6. Ao mesmo tempo, ajuste a posição da chávena de café, para que o líquido do café entre na chávena ao longo do vidro, de modo que o café pingue completamente e a produção de café esteja concluída;
7. Após a conclusão da filtragem, limpe os grãos de café a tempo, segure a alça do funil de café para a esquerda para remover o conjunto da alça do funil e os grãos de café.

FUNÇÃO DE ESPUMA DE LEITE
Dicas:
• Antes de usar, refrigere o copo de leite e o leite. Não enxague o copo de leite com água quente antes de fazer a espuma de leite, para que o leite fique mais espumoso;
• Sugerimos que compre leite fresco integral (teor de gordura do leite de cerca de 3,5% a 4%), o efeito de espuma é relativamente bom;
1. Pressione o botão de vapor, o indicador piscará, começará o pré-aquecimento e, após o aquecimento estar concluído, o indicador acenderá;
2. Pressione o botão de café , o indicador branco piscará, entrará no estado de pré-aquecimento do vapor, quando o indicador branco ficar aceso, poderá usar a função de vapor, se no vapor, o indicador branco continuar a piscar, indicando que entrou no estado de aquecimento do vapor, neste momento é necessário desligar o botão do vapor, quando o indicador branco ficar aceso, prossiga com o uso do vapor;
3. Deite o leite gelado no depósito (litro cheio), coloque o bico de vapor no leite (cerca de 2,8 cm de profundidade), rode lentamente o botão de controlo do vapor no sentido anti-horário e o vapor sai do dispositivo de espuma; (Nota: o vapor é ajustado em conformidade e a água quente no tubo de vapor deve ser descarregada antes das bolhas de leite)
4.Quando o leite atingir 75 ºC, desligue o botão de vapor (após as bolhas de leite, limpe o tubo de vapor e o bico com uma toalha molhada para evitar que o leite em pó fique preso no bico e, em seguida, ligue novamente a função de vapor).
5. Se o vapor não for uniforme, formar-se-á uma bolha de leite. Nesse momento, levante ligeiramente o copo de leite para fazer com que o bico de vapor penetre mais profundamente no leite.

DICAS
• A espuma de leite é obtida utilizando o vapor da máquina de café para aquecer o leite e bater até obter uma espuma de leite suave;
• Se quiser fazer uma espuma de leite bonita e deliciosa, é necessário praticar, pois o expresso é a base de todos os cafés sofisticados, e bolhas de leite bonitas e deliciosas podem diversificar o sabor do café;

FUNÇÃO DE ÁGUA QUENTE
1. No caso da função de 1 chávena de café, 2 chávenas de café ou função de café manual, pressione o centro do ecrã para ligar a máquina de café e gire o botão do vapor até que a água quente escorra completamente;
2.Depois de a água quente estar pronta, gire o botão de controlo de vapor para a posição «0», pressione o botão no centro do ecrã e a máquina de café pára de funcionar e entra no modo de espera;

LIMPEZA E MANUTENÇÃO
1. Após cada utilização da máquina de café, remova o conjunto da alça do balde, remova o filtro de aço inoxidável para limpar e seque o conjunto da alça do balde e o filtro lavados;
2. Ao limpar o prato de água, deixe a máquina de café circular a água primeiro, para lavar os grãos de café no prato de gotejamento e, em seguida, limpe o interior do prato de gotejamento com um pano húmido;
3. Os grãos de café no filtro podem ser removidos com uma escova. Se o orifício do filtro estiver bloqueado, deve-se usar uma agulha para remover os grãos de café do orifício;
4. Ao limpar o bico de vapor, puxe o bico para fora para limpar a água e, em seguida, limpe a haste de vapor com um pano húmido limpo. É melhor limpar o bico de vapor imediatamente após o arrefecimento, pois o leite solidifica após arrefecer completamente, não sendo fácil de limpar;
5. É estritamente proibido mergulhar o corpo principal e a parte do corpo da tampa em água para limpeza, podendo ser limpos com um pano de algodão húmido;
6. Limpe a barra de vapor, após utilizar a função de vapor, deixe a máquina de café vaporizar repetidamente para descarregar o leite residual no tubo da haste de vapor;
7. Após toda a limpeza, instale o filtro de aço inoxidável no conjunto da alça do funil e o anel de silicone para uso normal;
8. Gire o botão de função do lado principal para "O", feche o interruptor de alimentação da máquina de café e conecte o plugue de alimentação.
9. Desconecte la fuente de alimentación y deje que la cafetera se enfríe completamente antes de limpiarla.
10. Limpie la carcasa de la cafetera con una esponja resistente a la humedad con frecuencia y limpie el depósito de agua, la bandeja de goteo y la bandeja extraíble con regularidad y, a continuación, séquel
11. Desmonte el embudo metálico girándolo en sentido antihorario, elimine los residuos de café del interior y límpielo con un detergente, pero asegúrese de aclararlo con agua limpia.
12. Limpie todos los accesorios con agua y séquelos bien.

SOLUCIÓN DE PROBLEMAS
Síntoma: No sale agua/vapor
Causa:
1. ¿Hay agua dentro? ¿Está
bien colocado el depósito de agua?
2. La cafetera no tiene agua
3. El precalentamiento de la máquina no ha terminado
Soluciones:
Añada agua al depósito, encienda el interruptor de alimentación y el interruptor de café

Síntoma: no sale café
Causa:
El café molido es demasiado grueso/no está bien apisonado
Solución:
Cambie el café molido por café molido apisonado

Síntoma: no sale vapor
Causa:
El conducto de vapor está obstruido
Solución:
1. Utilice un alambre pequeño para desatascar el conducto de vapor
2. Utilice la función de agua caliente para limpiar la boquilla después de cada función de espumar leche

Síntoma: café más o menos
Causa:
Se ha cargado demasiado o muy poco café molido
Solución:
1 taza 1 cucharada con el café molido aplanado según la cantidad estándar de llenado, el café molido no puede ser demasiado espeso ni demasiado fino, el café molido demasiado espeso no se extrae completamente y el demasiado fino afecta a la cantidad de café

Síntoma: el vapor no espuma
Causa:
¿Es leche entera?
El indicador de vapor listo no se ilumina y, a continuación, comienza a espumar la leche.
Solución:
Utilice leche entera.
Solo cuando se ilumine el indicador de vapor listo, se podrá utilizar el vapor para espumar.

INFORMAÇÃO AOS UTILIZADORES
Segundo as Directivas Europeias 2002/95/CE, 2002/96/CE e 2003/108/CE, relativas à redução do uso de substâncias perigosas nos aparelhos eléctricos, além da eliminação de resíduos, O símbolo riscado do contentor de lixo que se encontra no aparelho indica que o produto, no final da sua vida útil, deverá depositar-se num lugar separado dos demais resíduos.
Assim, o utilizador deverá entregar o aparelho, quando o deixe de utilizar, a centros adequados de recolha diferenciada de resíduos electrónicos e electrotécnicos, ou deverá devolvê-lo ao vendedor no momento de compra ou troca de um aparelho equivalente.A recolha adequada diferenciada do aparelho inutilizado para a sua reciclagem, tratamento e desmanche ambientalmente compatíveis, contribui para evitar efeitos negativos ao Meio Ambiente e à Saúde, e favorece a reciclagem dos materiais que integram o aparelho. A inobservância abusiva desta recomendação por parte do utilizador implica a aplicação de sanções previstas por lei.

ENGLISH

IMPORTANT SAFEGUARDS

1.This appliance is not intended for use by persons (including children) with reduced physical, sensory or mental capabilities, or lack of experience and knowledge, unless they have been given supervision or instruction concerning use of the appliance by a person responsible for their safety.
2.Children should be supervised to ensure that they do not play with the appliance.
3. This appliance can be used by children aged from 8 years and above if they have been given supervision or instruction concerning use of the appliance in a safe way and if they understand the hazards involved. Cleaning and user maintenance shall not be made by children unless they are older than 8 and supervised. Keep the appliance and its cord out of reach of children aged les han 8 years.
4.Appliances can be used by persons with reduced physical, sensory or mental capabilities or lack of experience and knowledge if they have been given supervision or instruction concerning use of the appliance in a safe way and understand the hazards involved.
5.Children shall not play with the appliance.
6.Cleaning and user maintenance shall not be made by children without supervision.
7.If the supply cord is damaged, it must be replaced by the manufacturer, its service agent or similarly qualified persons in arder to avoid a hazard.
8.This appliance is intended to be used in household and similar applications such as:
-staff kitchen a reas in shops, offices and other working environments;
-farm houses;
-by clients in hotels, motels and other residential type environments;
-bed and breakfast type environments

WARNING: THE FILLING APERTURE MUST NOT BE OPENED DURING USE
1.The appliance must not be immersed
2.Care should be taken that potential injury may causes from misuse. The heating element surface is subject to residual heat afler use 3 .The coffee maker shall not be placed in a cabinet when in use.

PRODUCT INTRODUCTION
This is a classic deluxe design 15/20 bar espresso coffee maker, with it's easy operated and cleaning system, you can enjoy original espresso whenever you want.

PRODUCT FEATURE
1.Classic deluxe appearance
2.Detachable water tank and removable water drip tray
3.Adjustable steam system for convenient frothing
4.Can make two cups of coffee in one time, hot water and coffer by manual control
5.With one touch screen controller display
6.With cup preheating function

COMPONENT

1.One cup switch
2.Two cup switch
3.Switch(on/off)
4.manuai control
5.Steam
6.Funnel handle assembly
7.cup mal
8.drip tray
9.Tectum
1 0.Tank cover
11.Steam knob
12.Water tank
13.Steam tube module
14. Steam protection pipe
15.Measuring spoon
16.Handle and handle cover
17.Filter
18.Filter sea!
19.Funnel

ATTENTION

1.Before using checks that the voltage of wall outlet corresponds to coffee maker rating plate.
2.The appliance must be earthed.
3.Keep the children away during operation
4.Do not immerse appliance or power cord into water or any other liquids.
5.Remove plug from wall outlet before cleaning and when not in use. Allow appliance to cool down completely before taking off, attaching components or before cleaning.
6.Do not place the coffee maker on hot surface or beside fire, avoid to be damaged.
7.Do not operate any appliance with a damaged cord or plug or after the appliance malfunctions, or is dropped or damaged in any manner. Return appliance to the nearest authorized service facility for examination, repair or electrical or mechanical adjustment.
8.The use of accessory which is not recommended by manufacturer may cause injury to persons or damage to appliance.
9.This appliance for coffee brewing only, please place in a ventilated environment.
10.Place appliance on flat surface or table, do not hang its power cord over the edge of table or counter.
11.Ensure that the power cord does not touch hot surface of appliance.
12.Some parts of appliance are hot when operated, so do not touch with hand directly.
13.Clean and maintain the coffee maker regularly, ensure the coffee quality and machine life span
14.Do not move or shut down the power suddenly during operation
15.Do not operate the appliance without water in the tank
16.Read through this instruction manual before operation
17.Do not not immerse the coffer maker and the power cord into water during cleaning
18.For indoor use only.
19.Use the hot water boiling function to clean the odor before the making coffee
20.Design for family use only, do not use it for other activity.
21.Save these instructions booklet for future reference.

DIRECTION FOR USE
Place the coffee machi ne steam knob at "O" and press the power switch button to start!
Preparation items before making coffee
If the machi ne is not u sed for the first time or for a long time, the fil ter screen and coffee funnel components must be cleaned first befo re filtration, as follows:
Water injection of water tank
Please place the coffee machi ne on the dry and stable table, place the water tray and the watertray cover in place, the water tank must be filled with cold water;
A.Open the cover of the water tank, fill the cup with cold water, and then inject it into the water tank;
B.Take off the water tank, directly take the sink to install pure water, fill the pure water and then putthe water tank group back to the original position, please be placed in place, to avoid the use of water leakage;

PREHEAT CLEANING
1.Embed 1 cup or 2 cup filter in the handle funnel (do not put coffee powder when cleaning);
2.Hold the funnel handle and point the funnel handle assembly with the " " symbol on the coffee machine holder; lift up and rotate to the right to fix
The " " symbol;
3.Take a larger container under the outlet of the coffee funnel assembly and the outlet of the steam pipe, In order to fill the hot water;
4.The steam knob of the coffee machi ne is placed in the "O" position, and then plug in the power plug, press the switch button, the coffee machi ne is powered on, the red indicator light is on, the green indicator light is blinking, the whole machi ne starts to preheat, and when the green indicator light is on, the preheating is completed.
5.In the state of preheating, rotate the steam switch and let the coffee machine circulate water for about one minute to clean the pipeline, filter and coffee box.

MAKE COFFEE
1.During the preheating process, the machi ne will pour the ground coffeepowder
(not too much or too little) into the metal filter, and then compact with the powder pressing tool; and wipe the brush or terry cloth on the edgeof the funnel coffee powder (1 cup of coffee, one cup of filter, 2 cups of coffee with a two-cup filter screen
2.Insert the indicator lock at the funnel, and then twist the coffee funnel assembly into the holder;
3.Select 1 cup of coffee icon , coffee mechanism far 1 cup of coffee, select 2 cups of coffee icon coffee mechanism far 2 cups measuring coffee;
4.In the process of making coffee, the status of 1 cup of coffee icon is constantly flashing, and when the coffee is finished making, 1 cup of coffee icon is on; At this time, if the machi ne temperature is not enough, in addition to the steam icon does not flash,all the other ICONS continue to flash and preheat. After the preheating is completed, except the steam icon, ali the other ICONS are steady on. At this time, coffee making can begin.;
5.If you choose manual coffee to make coffee, you can determine the coffee system at any time according to your own preferences,As the concentration, you can freely grasp the time of coffee extraction, press the manual coffee icon once to start coffee production, press again to stop coffee production, you can adjust the extraction concentration and time of coffee accordinonal preferencesg to pers;
6.At the same time adjust the position of the coffee cup, so that the coffee liquid enters the cup along the glass, so that the coffee drops completely, the coffee production is finished;
7.After the filtration is finished, please clean up the coffee grounds in time, hold the coffeefunnel handle to the left to remove the funnel handle assembly, the coffee grounds away.

MILK FOAM FUNCTION
Tips:
• Befare use, please refrigerate the milk cup and milk. Do not rinse the milk cup with hot water befare makingthe milk foam, so that the milk can be better bubbly;
• We suggest that you buy whole fat fresh milk (milk fat content is about 3.5% -4%), the faaming effect is relatively good;
1.Press the touch steam switch button, the indicator flashes, start to preheat, after heating is completed, the indicator lights up;
2.Press the coffee switch button , the white indicator light flashes, enter the steam preheating state, when the white indicator light is steady on, you can use the steam function, if in the steam, the white indicator light continues to blink, indicating that it enters the heating steam state, at this time need to turn off the steam knob, when the white indicator light is steady on, then proceed steam use;
3.Pour the ice milk into the tank (full liter), put the steam nozzle into the milk (about 2.8cm deep), slowly turn the steam control knob countercloc-kwise, and the steam flows out of the foaming device; (Note: the steam is adjusted accordingly, and the hot water in the steam pipe should be discharged befo re the milk bubbles)
4.When the milk reaches 75° C, turn off the steam on/off button (after the milk bubbles, clean the steam tube and nozzle with a wet towel to prevent the milk powder from getting stuck in the nozzle, and then turn on the steam function again.)
5.If the steam is not uniform will form a milk bubble, at this time, please lift the milk cup slightly upward to make the steam nozzle deeper into the milk

TIPS
•Milk foam is the use of coffee machi ne steam poi e out of the steam into the milk, themilk heating, and beat into a smooth milk foam;
•If you want to make beautiful and delicious milk foam, you need to practice, espresso is the base of all fancy coffee, beautiful and delicious milk bubbles can make the coffee taste diversified;

HOT WATER FUNCTION
1.In the case of 1 cup coffee function or 2 cup coffee function or manual coffee function, press the centerof the screen to start the coffee machine and rotate the steam switch knob until the hot water completelyflows out;,
2.After the hot water is made, turn the steam control knob to the "O" position, press the button in the centerof the screen, and the coffee machi ne stops working and enters the stand by mode;

CLEANING AND MAINTENANCE
1.After using the coffee machi ne each time, remove the bucket handle assembly, removethe stainless steel filter screen for clean, please dry the washed bucket handle assemblyand filter screen;
2.When cleaning the water pi ate, let the coffee machi ne circulate the water first, to wash off the coffee grounds on the drip pi ate, and then wipe the inside of the drip pi ate with a wet cloth;
3.The coffee grounds in the filter can be brushed off with a brush. If the hole of the filter is blocked, a hole needle must be used to remove the coffee grounds in the hole;
4.When cleaning the steam nozzle, please pull out the nozzle to clean water, and then wipethe steam rod with a clean wet cloth, it is best to clean the steam nozzle immediately aftercooling, beca use the milk will solidify after completely cooling, not easy to clean;
5.The main body and the body part of the cover is strictly prohibited to immerse in water for cleaning, can be wiped clean with wet cotton cloth;
6.Clean the steam bar, after using the steam function, let the coffee machi ne repeatedly steam to discharge the residual milk in the steam rod tube;
7.After all the cleaning, please install the stainless steel filter in the funnel handle assembly and the silicone ring for normal use;
8. Turn the function knob of the main side to the "O", close the coffee machi ne power switch, plug in the power plug.
9. Cut off power source and let the coffee maker cool down completely before cleaning.
10. Clean housing of coffee maker with moisture-proof sponge often and clean wáter tank, drip tray and removable shelf regularly then dry them. Note: Do not clean with alcohol or solvent cleanser. Never immerse the housing in water for cleaning.
11. Detach the metal funnel through turn it anticlockwise, get rid of coffee residue inside, then you can clean it with cleanser, but at last you must rinse with clear water.
4. Clean all the attachments in the water and dry thoroughly.

TROUBLE SHOOTING
Symptom: No water/no steam
Cause:
1.Is there water inside it? or Is water tank located well ?
2.The coffee maker is no water in advance
3.Machine preheating is unfinished
Solutions:
Will be adding water into the water tank, Switch on the power switch and coffee switch

Symptom: no lipa
Cause:
Coffee powder is too thick/notflatten
Solution:
Change the coffee powder, with pressure pressed powder coffee poder

Symptom: no steam
Cause:
The steam hale was blocked
Solution:
1.Use a small wire to poke the steam hales
2.Use the hot water function to clean the nozzle after every milk frothing function

Symptom: Coffe more or les
Cause:
Coffee powder loading is too much or les
Solution:
1 cup 1 spoon with flatten according to the standard amount of filling, coffee powder can't be too thick or too thin, too thick coffee powder can not be complete extraction, too fine affect the quantity of coffee

Symptom: the steam cannot froth
Cause:
Is it whole milk?
The steam ready indicator is not illuminated, then begins to frothing milk.
Solution:
Use whole milk.
Only after the steam ready indicator is illuminated, the steam can be used to froth.

INFORMATION TO USERS
According to the European Directives 2002/95/EC, 2002/96/EC and 2003/108/EC, concerning the reduction of the use of hazardous substances in electrical equipment, as well as the disposal of waste. The crossed-out symbol on the container on the appliance indicates that the product, at the end of its useful life, must be disposed of separately from other waste. The user must therefore hand over the appliance, when it is no longer in use, to the appropriate separate collection centres for electronic and electrotechnical waste, or must return it to the retailer when purchasing a new appliance of an equivalent type, or when exchanging another one. The proper separate collection of unused equipment for subsequent recycling, treatment and environmentally compatible disposal helps to prevent possible negative effects on the environment and on health, and promotes the recycling of the materials of which the equipment is composed; improper disposal of the product by the user will result in the application of the penalties provided for by law.

FRANÇOIS

MESURES DE SÉCURITÉ IMPORTANTES

1. Cet appareil n'est pas destiné à être utilisé par des personnes (y compris les enfants) ayant des capacités physiques, sensorielles ou mentales réduites, ou manquant d'expérience et de connaissances, sauf si elles ont reçu une supervision ou des instructions concernant l'utilisation de l'appareil par une personne responsable de leur sécurité.
2. Les enfants doivent être surveillés afin de s'assurer qu'ils ne jouent pas avec l'appareil.
3. Cet appareil peut être utilisé par des enfants âgés de 8 ans et plus s'ils ont reçu une surveillance ou des instructions concernant l'utilisation de l'appareil en toute sécurité et s'ils comprennent les dangers encourus. Le nettoyage et l'entretien de l'appareil ne doivent pas être effectués par des enfants, sauf s'ils sont âgés de plus de 8 ans et surveillés. Gardez l'appareil et son cordon hors de portée des enfants âgés de moins de 8 ans.
4. Les appareils peuvent être utilisés par des personnes ayant des capacités physiques, sensorielles ou mentales réduites ou manquant d'expérience et de connaissances, à condition qu'elles aient reçu une surveillance ou des instructions concernant l'utilisation de l'appareil en toute sécurité et qu'elles comprennent les dangers encourus.
5. Les enfants ne doivent pas jouer avec l'appareil.
6. Le nettoyage et l'entretien ne doivent pas être effectués par des enfants sans surveillance.
7. Si le cordon d'alimentation est endommagé, il doit être remplacé par le fabricant, son agent de service ou une personne qualifiée afin d'éviter tout danger.
8. Cet appareil est destiné à être utilisé dans des applications domestiques et similaires telles que :
- les cuisines du personnel dans les magasins, les bureaux et autres environnements de travail ;
- les fermes ;
- par les clients dans les hôtels, motels et autres environnements de type résidentiel ;
- les environnements de type chambres d'hôtes

AVERTISSEMENT : L'ORIFICE DE REMPLISSAGE NE DOIT PAS ÊTRE OUVERT PENDANT L'UTILISATION
1. L'appareil ne doit pas être immergé
2. Il convient de prendre toutes les précautions nécessaires pour éviter toute blessure due à une mauvaise utilisation. La surface de l'élément chauffant reste chaude après utilisation 3 . La cafetière ne doit pas être placée dans un meuble lorsqu'elle est en service.

PRÉSENTATION DU PRODUIT
Il s'agit d'une cafetière espresso classique de luxe de 15/20 bars, facile à utiliser et à nettoyer, qui vous permet de déguster un espresso original quand vous le souhaitez.

CARACTÉRISTIQUES DU PRODUIT
1. Design classique et luxueux
2. Réservoir d'eau amovible et bac d'égouttage amovible
3. Système de vapeur réglable pour un moussage pratique
4. Peut préparer deux tasses de café à la fois, eau chaude et café, grâce à une commande manuelle
5. Écran de commande tactile
6. Fonction de préchauffage des tasses

COMPOSANTS
1. Commutateur pour une tasse
2. Commutateur pour deux tasses
3. Interrupteur (marche/arrêt)
4. Commande manuelle
5. Vapeur
6. Ensemble poignée en entonnoir
7. Support pour tasse
8. Plateau d'égouttage
9. Tectum
1 0. Couvercle du réservoir
11. Bouton de vapeur
12. Réservoir d'eau
13. Module tube vapeur
14. Tuyau de protection vapeur
15. Cuillère doseuse
16. Poignée et cache poignée
17. Filtre
18. Filtre à café
19. Entonnoir

ATTENTION

1. Avant utilisation, vérifiez que la tension de la prise murale correspond à celle indiquée sur la plaque signalétique de la cafetière.
2. L'appareil doit être mis à la terre.
3. Tenez les enfants éloignés pendant le fonctionnement.
4. Ne plongez pas l'appareil ou le cordon d'alimentation dans l'eau ou tout autre liquide.
5. Débranchez l'appareil de la prise murale avant de le nettoyer et lorsqu'il n'est pas utilisé. Laissez l'appareil refroidir complètement avant de le démonter, de fixer des composants ou de le nettoyer.
6. Ne placez pas la cafetière sur une surface chaude ou à proximité d'une source de chaleur afin d'éviter tout dommage.
7. N'utilisez pas l'appareil avec un cordon ou une fiche endommagés, ou après un dysfonctionnement, une chute ou tout autre dommage.
7. N'utilisez pas l'appareil si le cordon ou la fiche est endommagé, si l'appareil ne fonctionne pas correctement, s'il est tombé ou s'il a été endommagé de quelque manière que ce soit. Renvoyez l'appareil au service après-vente agréé le plus proche pour qu'il soit examiné, réparé ou réglé (réglage électrique ou mécanique).
8. L'utilisation d'accessoires non recommandés par le fabricant peut causer des blessures ou endommager l'appareil.
9. Cet appareil est destiné à la préparation du café uniquement. Veuillez le placer dans un environnement ventilé.
10. Placez l'appareil sur une surface plane ou une table, ne suspendez pas son cordon d'alimentation au bord d'une table ou d'un comptoir.
11. Assurez-vous que le cordon d'alimentation ne touche pas les surfaces chaudes de l'appareil.
12. Certaines parties de l'appareil sont chaudes lorsqu'il est en marche, ne les touchez pas directement avec les mains.
13. Nettoyez et entretenez régulièrement la cafetière afin de garantir la qualité du café et la durée de vie de l'appareil.
14. Ne déplacez pas et ne coupez pas l'alimentation de manière brusque pendant le fonctionnement.
15. Ne faites pas fonctionner l'appareil sans eau dans le réservoir.
16. Lisez attentivement ce mode d'emploi avant utilisation.
17. Ne plongez pas la cafetière et le cordon d'alimentation dans l'eau pendant le nettoyage.
18. Pour usage domestique uniquement.
19. Utilisez la fonction d'ébullition de l'eau pour éliminer les odeurs avant de préparer le café.
20. Conçu pour un usage familial uniquement, ne l'utilisez pas pour d'autres activités.
21. Conservez ce livret d'instructions pour référence ultérieure.

MODE D'EMPLOI
Placez le bouton de vapeur de la cafetière sur « O » et appuyez sur le bouton d'alimentation pour démarrer !
Préparation avant de faire du café
Si l'appareil n'est pas utilisé pour la première fois ou après une longue période d'inutilisation, le filtre et l'entonnoir à café doivent être nettoyés avant la filtration, comme suit :
Injection d'eau dans le réservoir d'eau
Veuillez placer la machine à café sur une table sèche et stable, mettre le bac à eau et le couvercle du bac à eau en place, le réservoir d'eau doit être rempli d'eau froide ;
A. Ouvrez le couvercle du réservoir d'eau, remplissez la tasse d'eau froide, puis injectez-la dans le réservoir d'eau ;
B. Retirez le réservoir d'eau, placez directement l'évier pour installer l'eau pure, remplissez-le d'eau pure, puis remettez le groupe réservoir d'eau dans sa position d'origine, veuillez le placer correctement pour éviter toute fuite d'eau ;

PRÉCHAUFFAGE ET NETTOYAGE
1. Insérez 1 ou 2 filtres dans l'entonnoir de la poignée (ne mettez pas de café moulu lors du nettoyage) ;
2. Tenez la poignée de l'entonnoir et pointez l'ensemble de la poignée de l'entonnoir vers le symbole sur le support de la machine à café ; soulevez et tournez vers la droite pour fixer le symbole ;
3. Placez un récipient plus grand sous la sortie de l'entonnoir à café et la sortie du tuyau de vapeur, afin de remplir le récipient d'eau chaude ;
4. Placez le bouton de vapeur de la machine à café en position « O », puis branchez la fiche d'alimentation, appuyez sur le bouton d'alimentation, la machine à café est sous tension, le voyant rouge est allumé, le voyant vert clignote, la machine commence à préchauffer et lorsque le voyant vert est allumé, le préchauffage est terminé.
5. En mode préchauffage, tournez le bouton de vapeur et laissez la machine à café faire circuler l'eau pendant environ une minute afin de nettoyer la conduite, le filtre et le bac à café.

PRÉPARATION DU CAFÉ
1. Pendant le préchauffage, la machine verse la poudre de café moulu (ni trop ni trop peu) dans le filtre métallique, puis le tasse à l'aide de l'outil de compression ; essuyez ensuite le bord de l'entonnoir avec une brosse ou un chiffon en tissu éponge (1 tasse de café, un filtre pour une tasse, 2 tasses de café avec un filtre pour deux tasses

2. Insérez le loquet de verrouillage sur l'entonnoir, puis vissez l'ensemble de l'entonnoir dans son support ;

3. Sélectionnez l'icône 1 tasse de café « », le mécanisme de café pour 1 tasse de café, sélectionnez l'icône 2 tasses de café « », le mécanisme de café pour 2 tasses de café ;
4. Pendant la préparation du café, l'icône 1 tasse de café « » clignote constamment, et lorsque le café est prêt, l'icône 1 tasse de café s'allume ; À ce moment-là, si la température de la machine n'est pas suffisante, en plus de l'icône de vapeur « » qui ne clignote pas, toutes les autres icônes continuent de clignoter et de préchauffer. Une fois le préchauffage terminé, à l'exception de l'icône de vapeur, toutes les autres icônes restent allumées. À ce moment-là, la préparation du café peut commencer.
5. Si vous choisissez le mode manuel « » pour préparer le café, vous pouvez déterminer le système de café à tout moment selon vos préférences. En ce qui concerne la concentration, vous pouvez choisir librement le temps d'extraction du café. Appuyez une fois sur l'icône de café manuel « » pour démarrer la préparation du café, appuyez à nouveau pour l'arrêter. Vous pouvez ajuster la concentration et le temps d'extraction du café selon vos préférences. pers ;
6. Ajustez en même temps la position de la tasse à café afin que le café coule le long du verre et que la tasse soit complètement remplie. La préparation du café est terminée.
7. Une fois la filtration terminée, veuillez nettoyer le marc de café à temps, maintenez la poignée de l'entonnoir à café vers la gauche pour retirer l'ensemble de la poignée de l'entonnoir et jeter le marc de café.

FONCTION MOUSSE DE LAIT
Conseils :
• Avant utilisation, veuillez réfrigérer la tasse à lait et le lait. Ne rincez pas la tasse à lait à l'eau chaude avant de faire mousser le lait, afin que le lait soit plus mousseux ;
• Nous vous recommandons d'acheter du lait entier frais (teneur en matière grasse d'environ 3,5 % à 4 %), l'effet moussant est relativement bon ;
1. Appuyez sur le bouton tactile de la vapeur, le voyant clignote, le préchauffage commence. Une fois le préchauffage terminé, le voyant s'allume ;
2. Appuyez sur le bouton « » du café, le voyant blanc clignote, l'appareil passe en mode préchauffage vapeur. Lorsque le voyant blanc reste allumé, vous pouvez utiliser la fonction vapeur. Si, pendant la production de vapeur, le voyant blanc continue de clignoter, cela signifie que l'appareil est en mode chauffage vapeur. Dans ce cas, vous devez éteindre le bouton vapeur. Lorsque le voyant blanc reste allumé, vous pouvez utiliser la fonction vapeur.
3. Versez le lait glacé dans le réservoir (un litre), placez la buse à vapeur dans le lait (à environ 2,8 cm de profondeur), tournez lentement le bouton de commande de la vapeur dans le sens inverse des aiguilles d'une montre, et la vapeur s'écoule du dispositif de moussage ; (Remarque : la vapeur est réglée en conséquence, et l'eau chaude dans le tuyau de vapeur doit être évacuée avant que le lait ne mousse)
4.Lorsque le lait atteint 75 °C, éteignez le bouton marche/arrêt de la vapeur (après que le lait ait bouilli, nettoyez le tuyau de vapeur et la buse avec une serviette humide pour éviter que le lait en poudre ne reste collé dans la buse, puis rallumez la fonction vapeur).
5. Si la vapeur n'est pas uniforme, des bulles de lait se formeront. À ce moment-là, veuillez soulever légèrement le récipient à lait vers le haut afin que la buse à vapeur s'enfonce plus profondément dans le lait.

CONSEILS
• La mousse de lait est obtenue en utilisant la vapeur de la machine à café pour faire sortir la vapeur dans le lait, chauffer le lait et le battre jusqu'à obtenir une mousse de lait onctueuse.
• Si vous souhaitez obtenir une mousse de lait belle et délicieuse, vous devez vous entraîner. L'espresso est la base de tous les cafés raffinés, et de belles bulles de lait délicieuses peuvent diversifier le goût du café.

FONCTION EAU CHAUDE
1. Pour la fonction 1 tasse, 2 tasses ou la fonction manuelle, appuyez au centre de l'écran pour démarrer la machine à café et tournez le bouton de la vapeur jusqu'à ce que l'eau chaude s'écoule complètement.
2.Une fois l'eau chaude préparée, tournez le bouton de commande de la vapeur en position « O », appuyez sur le bouton au centre de l'écran et la machine à café s'arrête et passe en mode veille.

NETTOYAGE ET ENTRETIEN
1. Après chaque utilisation de la machine à café, retirez l'ensemble poignée du seau, retirez le filtre en acier inoxydable pour le nettoyer, puis séchez l'ensemble poignée du seau et le filtre.
2. Lors du nettoyage du plateau d'égouttage, laissez d'abord la machine à café faire circuler l'eau afin d'éliminer les résidus de café sur le plateau d'égouttage, puis essuyez l'intérieur du plateau d'égouttage avec un chiffon humide ;
3. Les résidus de café dans le filtre peuvent être éliminés à l'aide d'une brosse. Si le trou du filtre est bouché, utilisez une aiguille pour retirer les résidus de café ;
4. Pour nettoyer la buse à vapeur, retirez-la afin de la rincer à l'eau, puis essuyez la tige à vapeur avec un chiffon humide propre. Il est préférable de nettoyer la buse à vapeur immédiatement après refroidissement, car le lait se solidifie après refroidissement complet et est alors difficile à nettoyer ;
5. Il est strictement interdit de plonger le corps principal et la partie du couvercle dans l'eau pour les nettoyer. Ils peuvent être essuyés avec un chiffon en coton humide ;
6. Nettoyez la tige de vapeur. Après avoir utilisé la fonction vapeur, laissez la machine à café produire de la vapeur à plusieurs reprises afin d'évacuer le lait résiduel dans le tube de la tige de vapeur.
7. Une fois le nettoyage terminé, veuillez installer le filtre en acier inoxydable dans l'ensemble de la poignée de l'entonnoir et la bague en silicone pour une utilisation normale.
8. Tournez le bouton de fonction situé sur le côté principal sur « O », fermez l'interrupteur d'alimentation de la machine à café et branchez la fiche d'alimentation.
9. Desligue a fonte de alimentação e deixe a máquina de café arrefecer completamente antes de limpar.
10. Limpe frequentemente a estrutura da máquina de café com uma esponja à prova de humidade e limpe regularmente o depósito de água, o tabuleiro de gotejamento e a prateleira removível, secando-os em seguida.
Nota: Não limpe com álcool ou produtos de limpeza solventes. Nunca mergulhe a estrutura em água para limpar.
11. Retire o funil de metal rodando-o no sentido anti-horário, remova os resíduos de café do interior e, em seguida, pode limpá-lo com um produto de limpeza, mas no final deve enxaguar com água limpa.
12. Limpe todos os acessórios com água e seque-os bem.

RESOLUÇÃO DE PROBLEMAS
Sintoma: Sem água/sem vapor
Causa:
1. Há água dentro? Ou
o depósito de água está bem posicionado?
2. A cafeteira não tem água
3. O pré-aquecimento da máquina não está concluído
Soluções:
Adicione água ao depósito de água, ligue o interruptor de alimentação e o interruptor do café

Sintoma: sem aroma
Causa:
O café em pó está muito espesso/não está nivelado
Solução:
Troque o café em pó por café em pó prensado

Sintoma: sem vapor
Causa:
A válvula de vapor está bloqueada
Solução:
1.Use um fio pequeno para desbloquear a válvula de vapor
2.Use a função de água quente para limpar o bico após cada função de espumar leite

Sintoma: Café a mais ou a menos
Causa:
A quantidade de café em pó é a mais ou a menos
Solução:
1 chávena 1 colher com achatamento de acordo com a quantidade padrão de enchimento, o café em pó não pode ser muito espesso ou muito fino, o café em pó muito espesso não pode ser extraído completamente, o café muito fino afeta a quantidade de café

Sintoma: o vapor não consegue espumar
Causa:
É leite integral?
O indicador de vapor pronto não acende e, em seguida, começa a espumar o leite.
Solução:
Use leite integral.
Somente após o indicador de vapor pronto acender, o vapor pode ser usado para espumar.

INFORMATIONS POUR LES UTILISATEURS
Conformément aux directives européennes 2002/95/CE, 2002/96/CE et 2003/108/CE relatives à la réduction de l'utilisation de substances dangereuses dans les appareils électriques et à l'élimination des déchets. Le symbole de la poubelle barrée sur l'appareil indique que le produit, à la fin de sa vie utile, doit être éliminé séparément des autres déchets. L'utilisateur doit donc remettre l'appareil, lorsqu'il n'est plus utilisé, aux centres appropriés de collecte sélective des déchets électroniques et électrotechniques, ou le remettre au vendeur lors de l'achat ou de l'échange d'un appareil équivalent. La collecte sélective correcte des appareils inutilisés en vue de leur recyclage, de leur traitement et de leur élimination dans le respect de l'environnement permet d'éviter les effets négatifs sur l'environnement et la santé, et favorise le recyclage des matériaux qui composent l'appareil. Le non-respect de cette recommandation par l'utilisateur entraîne l'application des sanctions prévues par la loi.

ITALIANO

PRECAUZIONI IMPORTANTI

1. Questo apparecchio non è destinato all'uso da parte di persone (compresi i bambini) con capacità fisiche, sensoriali o mentali ridotte, o con mancanza di esperienza e conoscenza, a meno che non siano state fornite loro istruzioni o supervisione da parte di una persona responsabile della loro sicurezza.
2. I bambini devono essere sorvegliati per assicurarsi che non giochino con l'apparecchio.
3. Questo apparecchio può essere utilizzato da bambini di età superiore agli 8 anni se sono stati istruiti sull'uso sicuro dell'apparecchio e se comprendono i pericoli che esso comporta. La pulizia e la manutenzione non devono essere effettuate da bambini di età inferiore agli 8 anni, salvo se sorvegliati. Tenere l'apparecchio e il cavo fuori dalla portata dei bambini di età inferiore agli 8 anni.
4. Gli apparecchi possono essere utilizzati da persone con capacità fisiche, sensoriali o mentali ridotte o con mancanza di esperienza e conoscenza, purché siano state istruite sull'uso sicuro dell'apparecchio e comprendano i pericoli che esso comporta.
5. I bambini non devono giocare con l'apparecchio.
6. La pulizia e la manutenzione da parte dell'utente non devono essere effettuate da bambini senza supervisione.
7. Se il cavo di alimentazione è danneggiato, deve essere sostituito dal produttore, dal suo agente di assistenza o da persone qualificate in modo simile al fine di evitare pericoli.
8. Questo apparecchio è destinato all'uso domestico e ad applicazioni simili, quali:
- cucine per il personale in negozi, uffici e altri ambienti di lavoro;
-case coloniche;
-da parte di clienti in alberghi, motel e altri ambienti di tipo residenziale;
-ambienti di tipo bed and breakfast

AVVERTENZA: L'APERTURA DI RIEMPIMENTO NON DEVE ESSERE APERTA DURANTE L'USO
1. L'apparecchio non deve essere immerso
2. Prestare attenzione alle potenziali lesioni causate da un uso improprio. La superficie dell'elemento riscaldante è soggetta a calore residuo dopo l'uso 3 . La caffettiera non deve essere riposta in un armadio durante l'uso.

INTRODUZIONE AL PRODOTTO
Si tratta di una caffettiera espresso classica di lusso da 15/20 bar, con un sistema di funzionamento e pulizia facile da usare, che consente di gustare un espresso originale ogni volta che lo si desidera.

CARATTERISTICHE DEL PRODOTTO
1. Aspetto classico e lussuoso
2. Serbatoio dell'acqua rimovibile e vassoio raccogligocce estraibile
3. Sistema di vapore regolabile per una comoda schiumatura
4. Può preparare due tazze di caffè alla volta, acqua calda e caffè tramite comando manuale
5. Display con controller touch screen
6. Funzione di preriscaldamento delle tazze

COMPONENTI

1. Interruttore per una tazza
2. Interruttore per due tazze
3. Interruttore (on/off)
4. Controllo manuale
5. Vapore
6. Gruppo manico a imbuto
7. Supporto per tazze
8. Vassoio raccogligocce
9. Tectum
1 0. Coperchio del serbatoio
11. Manopola del vapore
12. Serbatoio dell'acqua
13. Modulo tubo del vapore
14. Tubo di protezione del vapore
15. Cucchiaio dosatore
16. Maniglia e copertura della maniglia
17. Filtro
18. Filtro!
19. Imbuto

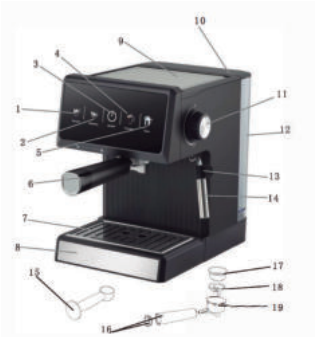

ATTENZIONE
1. Prima dell'uso, verificare che la tensione della presa a muro corrisponda a quella indicata sulla targhetta della macchina da caffè.
2. L'apparecchio deve essere collegato a terra.
3. Tenere i bambini lontani durante il funzionamento
4. Non immergere l'apparecchio o il cavo di alimentazione in acqua o altri liquidi.
5. Scollegare la spina dalla presa a muro prima di pulire e quando non si utilizza l'apparecchio. Lasciare raffreddare completamente l'apparecchio prima di rimuovere, collegare componenti o prima di pulirlo.
6. Non posizionare la macchina da caffè su superfici calde o vicino al fuoco, per evitare danni.
7. Non utilizzare l'apparecchio con il cavo o la spina danneggiati o dopo che l'apparecchio ha funzionato male, è caduto o è stato danneggiato in qualsiasi modo. Restituire l'apparecchio al centro di assistenza autorizzato più vicino per un controllo, una riparazione o una regolazione elettrica o meccanica.
8. L'uso di accessori non raccomandati dal produttore può causare lesioni alle persone o danni all'apparecchio.
9. Questo apparecchio è destinato esclusivamente alla preparazione del caffè, collocarlo in un ambiente ventilato.
10. Posizionare l'apparecchio su una superficie piana o su un tavolo, non appendere il cavo di alimentazione oltre il bordo del tavolo o del bancone.
11. Assicurarsi che il cavo di alimentazione non tocchi le superfici calde dell'apparecchio.
12. Alcune parti dell'apparecchio sono calde durante il funzionamento, quindi non toccarle direttamente con le mani.
13. Pulire e mantenere regolarmente la caffettiera per garantire la qualità del caffè e la durata dell'apparecchio.
14. Non spostare o spegnere improvvisamente l'apparecchio durante il funzionamento.
15. Non azionare l'apparecchio senza acqua nel serbatoio.
16. Leggere attentamente il presente manuale di istruzioni prima dell'uso.
17. Non immergere la caffettiera e il cavo di alimentazione in acqua durante la pulizia.
18. Solo per uso domestico.
19. Utilizzare la funzione di ebollizione dell'acqua calda per eliminare l'odore prima di preparare il caffè.
20. Progettato esclusivamente per uso domestico, non utilizzare per altre attività.
21. Conservare il presente libretto di istruzioni per riferimento futuro.

ISTRUZIONI PER L'USO
Posizionare la manopola del vapore della macchina da caffè su "0" e premere il pulsante di accensione per avviare!
Preparazione prima di preparare il caffè
Se la macchina non viene utilizzata per la prima volta o dopo un lungo periodo di inutilizzo, è necessario pulire il filtro e l'imbuto prima di procedere con la filtrazione, come segue:
Iniezione di acqua nel serbatoio dell'acqua
Posizionare la macchina da caffè su un tavolo asciutto e stabile, posizionare il vassoio dell'acqua e il coperchio del vassoio dell'acqua, il serbatoio dell'acqua deve essere riempito con acqua fredda;
A. Aprire il coperchio del serbatoio dell'acqua, riempire la tazza con acqua fredda, quindi iniettarla nel serbatoio dell'acqua;
B. Rimuovere il serbatoio dell'acqua, prendere direttamente il lavandino per installare l'acqua pura, riempire con acqua pura e quindi riporre il gruppo del serbatoio dell'acqua nella posizione originale, assicurandosi che sia ben posizionato, per evitare perdite d'acqua;

PRERISCALDAMENTO E PULIZIA
1. Inserire 1 o 2 filtri nella maniglia dell'imbuto (non mettere caffè in polvere durante la pulizia);
2. Tenere il manico dell'imbuto e puntare il gruppo manico dell'imbuto con il simbolo " " sul supporto della macchina da caffè; sollevare e ruotare verso destra per fissare il simbolo " ";
3. Posizionare un contenitore più grande sotto l'uscita del gruppo imbuto del caffè e l'uscita del tubo del vapore, in modo da riempire l'acqua calda;
4. Posizionare la manopola del vapore della macchina da caffè in posizione "0", quindi collegare la spina di alimentazione, premere il pulsante di accensione, la macchina da caffè si accende, la spia rossa è accesa, la spia verde lampeggia, l'intera macchina inizia a preriscaldarsi e quando la spia verde è accesa, il preriscaldamento è completato.
5. In fase di preriscaldamento, ruotare l'interruttore del vapore e lasciare che la macchina del caffè faccia circolare l'acqua per circa un minuto per pulire il tubo, il filtro e il contenitore del caffè.

PREPARARE IL CAFFÈ
1. Durante il processo di preriscaldamento, la macchina verserà la polvere di caffè macinato
(né troppo né troppo poco) nel filtro metallico, quindi compattarlo con l'apposito strumento; pulire il bordo dell'imbuto con una spazzola o un panno di spugna (1 tazza di caffè, un filtro per una tazza, 2 tazze di caffè con un filtro per due tazze
2. Inserire il blocco dell'indicatore sull'imbuto, quindi ruotare il gruppo dell'imbuto del caffè nel supporto;

3. Selezionare l'icona 1 tazza di caffè " ", il meccanismo del caffè per 1 tazza di caffè, selezionare l'icona 2 tazze di caffè " " il meccanismo del caffè per 2 tazze di caffè;
4. Durante il processo di preparazione del caffè, lo stato " " dell'icona 1 tazza di caffè lampeggia costantemente e quando il caffè è pronto, l'icona 1 tazza di caffè è accesa; A questo punto, se la temperatura della macchina non è sufficiente, oltre all'icona del vapore " " che non lampeggia, tutte le altre ICONE continuano a lampeggiare e a preriscaldare. Al termine del preriscaldamento, ad eccezione dell'icona del vapore, tutte le altre ICONE rimangono fisse. A questo punto, è possibile iniziare la preparazione del caffè.
5. Se si sceglie il caffè manuale " " per preparare il caffè, è possibile determinare il sistema di caffè in qualsiasi momento in base alle proprie preferenze, come la concentrazione, è possibile controllare liberamente il tempo di estrazione del caffè, premere l'icona del caffè manuale " " una volta per avviare la produzione di caffè, premere nuovamente per interrompere la produzione di caffè, è possibile regolare la concentrazione di estrazione e il tempo di caffè in base alle preferenze personali
6. Allo stesso tempo, regolare la posizione della tazza da caffè, in modo che il caffè liquido entri nella tazza lungo il vetro, in modo che il caffè goccioli completamente e la preparazione del caffè sia terminata;
7. Al termine della filtrazione, pulire tempestivamente i fondi di caffè, tenere la maniglia dell'imbuto del caffè verso sinistra per rimuovere il gruppo maniglia dell'imbuto e i fondi di caffè.

FUNZIONE SCHIUMATORE DI LATTE
Suggerimenti:
• Prima dell'uso, riporre la tazza del latte e il latte in frigorifero. Non sciacquare la tazza del latte con acqua calda prima di preparare la schiuma di latte, in modo che il latte possa diventare più spumoso;
• Si consiglia di acquistare latte fresco intero (con un contenuto di grassi del latte di circa il 3,5% -4%), per ottenere un effetto schiumogeno relativamente buono;
1. Premere il pulsante touch steam, l'indicatore lampeggia, inizia il preriscaldamento, al termine del riscaldamento, l'indicatore si accende;
2. Premere il pulsante " " del caffè, la spia bianca lampeggia, entra in modalità preriscaldamento del vapore, quando la spia bianca è fissa, è possibile utilizzare la funzione vapore, se durante l'erogazione del vapore la spia bianca continua a lampeggiare, significa che è entrato in modalità riscaldamento del vapore, a questo punto è necessario spegnere la manopola del vapore, quando la spia bianca è fissa, procedere con l'utilizzo del vapore;
3. Versare il latte freddo nel serbatoio (un litro pieno), inserire l'ugello del vapore nel latte (a circa 2,8 cm di profondità), ruotare lentamente la manopola di controllo del vapore in senso antiorario e il vapore fuoriesce dal dispositivo di schiumatura; (Nota: il vapore viene regolato di conseguenza e l'acqua calda nel tubo del vapore deve essere scaricata prima che il latte inizi a formare bolle)
4.Quando il latte raggiunge i 75 °C, spegnere il pulsante di accensione/spegnimento del vapore (dopo che il latte ha iniziato a formare bolle, pulire il tubo del vapore e l'ugello con un panno umido per evitare che il latte in polvere si incastri nell'ugello, quindi riaccendere la funzione vapore).
5. Se il vapore non è uniforme, si formeranno delle bolle di latte; in questo caso, sollevare leggermente la tazza del latte verso l'alto per far penetrare l'ugello del vapore più in profondità nel latte.

SUGGERIMENTI
•La schiuma di latte si ottiene utilizzando il vapore della macchina da caffè per scaldare il latte e montarlo fino a ottenere una schiuma liscia.
•Per ottenere una schiuma di latte bella e gustosa è necessario fare pratica: l'espresso è la base di tutti i caffè fantasiosi e una schiuma bella e gustosa può rendere il caffè più variegato.

FUNZIONE ACQUA CALDA
1. Nel caso della funzione 1 tazza di caffè o 2 tazze di caffè o della funzione caffè manuale, premere il centro dello schermo per avviare la macchina da caffè e ruotare la manopola del vapore fino a quando l'acqua calda non fuoriesce completamente;,
2.Dopo aver preparato l'acqua calda, ruotare la manopola di controllo del vapore in posizione "0", premere il pulsante al centro dello schermo e la macchina da caffè smetterà di funzionare ed entrerà in modalità standby;

PULIZIA E MANUTENZIONE
1. Dopo ogni utilizzo della macchina da caffè, rimuovere il gruppo manico del secchio, rimuovere il filtro in acciaio inossidabile per pulirlo, asciugare il gruppo manico del secchio e il filtro lavati;
2. Quando si pulisce il piatto dell'acqua, lasciare che la macchina del caffè faccia circolare l'acqua per prima, per lavare via i fondi di caffè sul piatto di gocciolamento, quindi pulire l'interno del piatto di gocciolamento con un panno umido;
3. I fondi di caffè nel filtro possono essere spazzolati via con una spazzola. Se il foro del filtro è ostruito, è necessario utilizzare un ago per rimuovere i fondi di caffè dal foro;
4. Per pulire l'ugello del vapore, estrarre l'ugello per pulirlo con acqua, quindi pulire l'asta del vapore con un panno umido pulito. È preferibile pulire l'ugello del vapore subito dopo il raffreddamento, poiché il latte si solidifica dopo il raffreddamento completo e non è facile da pulire;
5. È severamente vietato immergere in acqua il corpo principale e la parte del coperchio per la pulizia. È possibile pulirli con un panno di cotone umido;
6. Pulire l'asta del vapore, dopo aver utilizzato la funzione vapore, lasciare che la macchina da caffè emetta vapore ripetutamente per scaricare il latte residuo nel tubo dell'asta del vapore;
7. Dopo aver completato la pulizia, installare il filtro in acciaio inossidabile nel gruppo del manico dell'imbuto e l'anello in silicone per un uso normale;
8. Ruotare la manopola delle funzioni sul lato principale su "0", chiudere l'interruttore di alimentazione della macchina da caffè e collegare la spina di alimentazione.
9. Spegnere la macchina da caffè e lasciarla raffreddare completamente prima di pulirla.
10. Pulire spesso l'alloggiamento della macchina da caffè con una spugna resistente all'umidità e pulire regolarmente il serbatoio dell'acqua, il vassoio raccogligocce e il ripiano rimovibile, quindi asciugarli.
Nota: non pulire con alcool o detergenti a base di solventi. Non immergere mai l'alloggiamento in acqua per pulirlo.
11. Staccare l'imbuto metallico ruotandolo in senso antiorario, eliminare i residui di caffè all'interno, quindi pulirlo con un detergente, ma alla fine è necessario risciacquarlo con acqua pulita.
12. Pulire tutti gli accessori con acqua e asciugarli accuratamente.

RISOLUZIONE DEI PROBLEMI
Sintomo: nessuna erogazione di acqua/vapore
Causa:
1. C'è acqua all'interno? Oppure
il serbatoio dell'acqua è posizionato correttamente?
2. La caffettiera non è stata riempita con acqua prima dell'uso
3. Il preriscaldamento della macchina non è stato completato
Soluzioni:
Aggiungere acqua nel serbatoio dell'acqua, accendere l'interruttore di alimentazione e l'interruttore del caffè

Sintomo: nessun aroma
Causa:
Il caffè in polvere è troppo denso/non è stato livellato
Soluzione:
Sostituire il caffè in polvere con caffè in polvere pressato

Sintomo: nessun vapore
Causa:
Il foro del vapore è ostruito
Soluzione:
1. Utilizzare un filo metallico sottile per sturare il foro del vapore
2. Utilizzare la funzione acqua calda per pulire l'ugello dopo ogni funzione di montatura del latte

Sintomo: caffè troppo o troppo poco
Causa:
la quantità di caffè in polvere è eccessiva o insufficiente
Soluzione:
1 tazza 1 cucchiaio con livellamento secondo la quantità standard di riempimento, il caffè in polvere non deve essere troppo denso o troppo fine, il caffè in polvere troppo denso non può essere estratto completamente, mentre quello troppo fine influisce sulla quantità di caffè

Sintomo: il vapore non produce schiuma
Causa:
è latte intero?
L'indicatore di vapore pronto non si illumina, quindi inizia a schiumare il latte.
Soluzione:
Utilizzare latte intero.
Solo dopo che l'indicatore di vapore pronto si è illuminato, è possibile utilizzare il vapore per schiumare.

INFORMATIONEN FÜR BENUTZER
In Übereinstimmung mit den europäischen Richtlinien 2002/95/EG, 2002/96/EG und 2003/108/EG zur Verringerung der Verwendung gefährlicher Stoffe in Elektrogeräten und zur Abfallvermeidung. Das Symbol der durchgestrichenen Mülltonne auf dem Gerät weist darauf hin, dass das Produkt am Ende seiner Nutzungsdauer getrennt von anderen Abfällen entsorgt werden muss. Der Benutzer muss daher das Gerät, wenn es nicht mehr benutzt wird, bei den entsprechenden Zentren für die getrennte Sammlung von elektronischen und elektrotechnischen Abfällen abgeben oder es beim Kauf oder Austausch eines gleichwertigen Geräts an den Verkäufer zurückgeben. Die ordnungsgemäße getrennte Sammlung unbenutzter Geräte zum Zwecke des Recyclings, der Behandlung und der umweltgerechten Entsorgung trägt dazu bei, negative Auswirkungen auf die Umwelt und die Gesundheit zu vermeiden, und begünstigt das Recycling der Materialien, aus denen das Gerät besteht. Die Nichteinhaltung dieser Empfehlung durch den Benutzer hat die Anwendung der gesetzlich vorgesehenen Strafen zur Folge.

NEDERLANDS

BELANGRIJKE VEILIGHEIDSVOORSCHRIFTEN

1. Dit apparaat is niet bedoeld voor gebruik door personen (inclusief kinderen) met verminderde fysieke, zintuiglijke of mentale vermogens, of met een gebrek aan ervaring en kennis, tenzij zij onder toezicht staan of instructies hebben gekregen over het gebruik van het apparaat door een persoon die verantwoordelijk is voor hun veiligheid.
2. Kinderen moeten onder toezicht staan om ervoor te zorgen dat ze niet met het apparaat spelen.
3. Dit apparaat kan worden gebruikt door kinderen van 8 jaar en ouder als ze onder toezicht staan of instructies hebben gekregen over het veilige gebruik van het apparaat en als ze de gevaren ervan begrijpen. Reiniging en onderhoud door de gebruiker mogen niet worden uitgevoerd door kinderen, tenzij ze ouder zijn dan 8 jaar en onder toezicht staan. Houd het apparaat en het snoer buiten het bereik van kinderen jonger dan 8 jaar.
4. Apparaten kunnen worden gebruikt door personen met verminderde fysieke, zintuiglijke of mentale capaciteiten of met een gebrek aan ervaring en kennis, mits zij toezicht krijgen of instructies hebben gekregen over het veilige gebruik van het apparaat en de gevaren ervan begrijpen.
5. Kinderen mogen niet met het apparaat spelen.
6. Reiniging en onderhoud door de gebruiker mogen niet worden uitgevoerd door kinderen zonder toezicht.
7. Als het netsnoer beschadigd is, moet het worden vervangen door de fabrikant, zijn serviceagent of een gekwalificeerd persoon om gevaar te voorkomen.
8. Dit apparaat is bedoeld voor gebruik in huishoudens en soortgelijke toepassingen, zoals:
-personeelskeukens in winkels, kantoren en andere werkomgevingen;
-boerderijen;
-door klanten in hotels, motels en andere woonachtige omgevingen;
-bed & breakfast-achtige omgevingen

WAARSCHUWING: DE VULOPENING MAG TIJDENS GEBRUIK NIET WORDEN GEOPEND
1.Het apparaat mag niet worden ondergedompeld
2.Wees voorzichtig om letsel door verkeerd gebruik te voorkomen. Het oppervlak van het verwarmingselement blijft na gebruik warm. 3. Het koffiezetapparaat mag tijdens het gebruik niet in een kast worden geplaatst.

PRODUCTINFORMATIE
Dit is een klassiek, luxe espresso-apparaat van 15/20 bar. Dankzij het gebruiksvriendelijke bedienings- en reinigingssysteem kunt u altijd genieten van een originele espresso.

PRODUCTKENMERKEN
1. Klassiek luxe uiterlijk
2. Afneembaar waterreservoir en verwijderbare lekbak
3. Instelbaar stoomsysteem voor gemakkelijk opschuimen
4. Kan twee kopjes koffie tegelijk zetten, heet water en koffie met handmatige bediening
5. Met één touchscreenbedieningsdisplay
6. Met kopjesvoorverwarmingsfunctie

ONDERDELEN

1. Schakelaar voor één kopje
2. Schakelaar voor twee kopjes
3. Schakelaar (aan/uit)
4. Handmatige bediening
5. Stoom
6. Trechterhandgreep
7. Kopjesmal
8. Lekbak
9. Tectum
1 0. Tankdeksel
11. Stoomknop
12. Watertank
13. Stoombuismodule
14. Stoombeschermingsbuis
15. Maatlepel
16. Handgreep en handgreepafdekking
17. Filter
18. Filterhouder!
19. Trechter

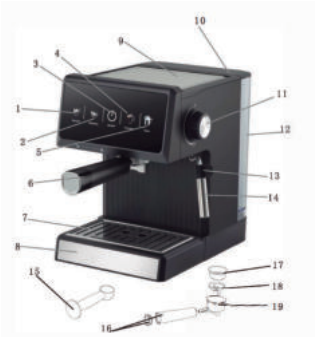

LET OP
1. Controleer voor gebruik of de spanning van het stopcontact overeenkomt met het vermogen van het koffiezetapparaat plaat.
2. Het apparaat moet worden geaard.
3. Houd kinderen uit de buurt tijdens het gebruik.
4. Dompel het apparaat of het netsnoer niet onder in water of andere vloeistoffen.
5. Haal de stekker uit het stopcontact voordat u het apparaat reinigt en wanneer u het niet gebruikt. Laat het apparaat volledig afkoelen voordat u onderdelen verwijdert, bevestigt of reinigt.
6. Plaats het koffiezetapparaat niet op een hete ondergrond of naast een vuur, om beschadiging te voorkomen.
7. Gebruik het apparaat niet met een beschadigd snoer of stekker, of wanneer het apparaat defect is, is gevallen of op enigerlei wijze is beschadigd. Breng het apparaat voor onderzoek, reparatie of elektrische of mechanische aanpass
7. Gebruik het apparaat niet met een beschadigd snoer of stekker, of nadat het apparaat niet goed functioneert, is gevallen of op enige wijze is beschadigd. Breng het apparaat naar de dichtstbijzijnde erkende servicepunt voor onderzoek, reparatie of elektrische of mechanische afstelling.
8. Het gebruik van accessoires die niet door de fabrikant worden aanbevolen, kan letsel aan personen of schade aan het apparaat veroorzaken.
9. Dit apparaat is uitsluitend bedoeld voor het zetten van koffie en moet in een goed geventileerde ruimte worden geplaatst.
10. Plaats het apparaat op een vlakke ondergrond of tafel en hang het netsnoer niet over de rand van de tafel of het aanrecht.
11. Zorg ervoor dat het netsnoer geen hete oppervlakken van het apparaat raakt.
12. Sommige onderdelen van het apparaat worden heet tijdens het gebruik. Raak deze daarom niet met uw handen aan.
13. Reinig en onderhoud het koffiezetapparaat regelmatig om de kwaliteit van de koffie en de levensduur van het apparaat te garanderen.
14. Verplaats het apparaat niet en schakel het niet plotseling uit tijdens het gebruik.
15. Gebruik het apparaat niet zonder water in het reservoir.
16. Lees deze gebruiksaanwijzing door voordat u het apparaat in gebruik neemt.
17. Dompel het koffiezetapparaat en het netsnoer niet onder in water tijdens het reinigen.
18. Alleen voor gebruik binnenshuis.
19. Gebruik de functie voor het koken van heet water om geurtjes te verwijderen voordat u koffie zet.
20. Alleen bedoeld voor gebruik door gezinnen, niet voor andere doeleinden.
21. Bewaar deze handleiding voor toekomstig gebruik.

GEBRUIKSAANWIJZING
Zet de stoomknop van het koffiezetapparaat op “0” en druk op de aan/uit-knop om te starten!
Voorbereiding voor het koffiezetten
Als het apparaat voor het eerst of na langdurig gebruik wordt gebruikt, moeten het filterzeefje en de koffiefunnel eerst worden gereinigd, als volgt:
Water in het waterreservoir gieten
Plaats het koffiezetapparaat op een droge en stabiele tafel, plaats de waterbak en het deksel van de waterbak op hun plaats en vul het waterreservoir met koud water.
A. Open het deksel van het waterreservoir, vul de beker met koud water en giet dit in het waterreservoir.
B. Verwijder de watertank, plaats deze direct onder de gootsteen om schoon water te vullen, vul de watertank met schoon water en plaats de watertank weer op zijn oorspronkelijke plaats. Zorg ervoor dat deze goed vastzit om waterlekkage te voorkomen.

VOORVERWARMING EN REINIGING
1. Plaats 1 of 2 filterhouders in de handgreep van de trechter (voeg geen koffiepoeder toe tijdens het reinigen).
2. Houd de trechterhandgreep vast en richt de trechterhandgreep met het symbool “ 🔓 ” op de koffiezetterhouder; til op en draai naar rechts om het symbool “ 🔒 ” vast te zetten;
3. Plaats een grotere bak onder de uitlaat van de koffietrechter en de uitlaat van de stoompijp om het hete water op te vangen;
4. Zet de stoomknop van de koffiezetter in de stand “0” en steek vervolgens de stekker in het stopcontact, druk op de schakelaar, de koffiezetter wordt ingeschakeld, het rode indicatielampje brandt;
4. Zet de stoomknop van het koffiezetapparaat in de stand “0”, steek de stekker in het stopcontact, druk op de schakelaar, het koffiezetapparaat wordt ingeschakeld, het rode indicatielampje brandt, het groene indicatielampje knippert,
het hele apparaat begint voor te verwarmen en wanneer het groene indicatielampje brandt, is het voorverwarmen voltooid.
5. Draai in de voorverwarmingsstand de stoomknop en laat de koffiezetter ongeveer een minuut water circuleren om de leidingen, het filter en de koffiehouder te reinigen.

KOFFIE ZETTEN
1. Tijdens het voorverwarmen giet de machine de gemalen koffiepoeder (niet te veel en niet te weinig) in het metalen filter en druk het aan met het persgereedschap; veeg de koffiepoeder van de rand van de trechter met een borstel of een handdoek (1 kopje koffie, één filter, 2 kopjes koffie met een filter voor twee kopjes
2. Plaats de indicatorvergrendeling op de trechter en draai de koffietrechter in de houder;

3. Selecteer het pictogram voor 1 kopje koffie “ ”, het koffiemechanisme zet 1 kopje koffie, selecteer het pictogram voor 2 kopjes koffie ‘ ’, het koffiemechanisme zet 2 kopjes koffie;
4. Tijdens het koffiezetten knippert het pictogram voor 1 kopje koffie “ ” continu en wanneer de koffie klaar is, brandt het pictogram voor 1 kopje koffie ; Als de temperatuur van het apparaat op dat moment niet hoog genoeg is, knippert niet alleen het stoompictogram “ ”, maar blijven alle andere pictogrammen knipperen en wordt het apparaat voorverwarmd. Nadat het voorverwarmen is voltooid, blijven alle pictogrammen, behalve het stoompictogram, brandend. Nu kunt u beginnen met koffie zetten.
5. Als u handmatig koffie zetten “ ” kiest, kunt u het koffiesysteem op elk moment naar eigen voorkeur instellen, zoals de concentratie.
U kunt de tijd van de koffie-extractie vrij bepalen. Druk eenmaal op het pictogram voor handmatig koffiezetten “ ” om het koffiezetten te starten en druk nogmaals om het koffiezetten te stoppen. U kunt de extractieconcentratie en -tijd van de koffie naar eigen voorkeur aanpassen.
6. Pas tegelijkertijd de positie van het koffiekopje aan, zodat de koffie langs het glas in het kopje loopt, zodat de koffie volledig druppelt en het koffiezetten voltooid is.
7. Nadat het filteren is voltooid, verwijdert u tijdig de koffiedik. Houd de handgreep van de koffiefunnel naar links om de handgreep van de funnel te verwijderen en de koffiedik weg te gooien.

MELKSCHUIMFUNCTIE
Tips:
• Zet de melkkan en de melk voor gebruik in de koelkast. Spoel de melkkan niet af met heet water voordat u de melkschuim maakt, zodat de melk beter kan schuimen;
• Wij raden u aan volle verse melk te kopen (melkvetgehalte ongeveer 3,5% -4%), het schuimeffect is relatief goed;
1. Druk op de touch-stoomschakelaar, het indicatielampje knippert en het voorverwarmen begint. Als het voorverwarmen is voltooid, gaat het indicatielampje branden.
2. Druk op de koffieschakelaar “ ”, het witte indicatielampje knippert, het apparaat gaat in de stoomvoorverwarmingsstand. Wanneer het witte indicatielampje continu brandt, kunt u de stoomfunctie gebruiken. Als het witte indicatielampje tijdens het stomen blijft knipperen, geeft dit aan dat het apparaat in de stoomverwarmingsstand staat. Schakel in dat geval de stoomknop uit. Wanneer het witte indicatielampje continu brandt, kunt u de stoomfunctie weer gebruiken.
3. Giet de ijsmelk in het reservoir (volledige liter), plaats de stoompijp in de melk (ongeveer 2,8 cm diep), draai de stoomknop langzaam tegen de klok in en de stoom stroomt uit het schuimapparaat; (Opmerking: de stoom wordt overeenkomstig aangepast en het hete water in de stoompijp moet worden afgevoerd voordat de melk gaat borrelen)
4.Wanneer de melk 75 °C heeft bereikt, schakelt u de stoomknop uit (nadat de melk borrelt, reinigt u de stoombuis en het mondstuk met een natte handdoek om te voorkomen dat melkpoeder in het mondstuk blijft zitten, en schakelt u de stoomfunctie weer in).
5. Als de stoom niet gelijkmatig is, ontstaan er melkbellen. Til in dat geval de melkkan iets omhoog, zodat het stoommondstuk dieper in de melk komt.

TIPS
•Melkschuim wordt gemaakt door de stoom van de koffiemachine in de melk te spuiten, de melk te verwarmen en tot een glad melkschuim te kloppen.
•Als u mooi en lekker melkschuim wilt maken, moet u oefenen. Espresso is de basis van alle fancy koffie. Mooie en lekkere melkbellen kunnen de smaak van koffie diverser maken.

WARMWATERFUNCTIE
1. Bij de functie voor 1 kopje koffie, 2 kopjes koffie of handmatige koffie, drukt u op het midden van het scherm om de koffiemachine te starten en draait u de stoomknop totdat al het hete water eruit is gelopen.
2.Nadat het hete water is gezet, draait u de stoomknop naar de stand “0”, drukt u op de knop in het midden van het scherm en stopt het koffiezetapparaat met werken en gaat het in de stand-bymodus.

REINIGING EN ONDERHOUD
1. Verwijder na elk gebruik van het koffiezetapparaat de emmerhandgreep en het roestvrijstalen filterrooster om deze schoon te maken. Droog de gewassen emmerhandgreep en het filterrooster.
2. Laat bij het reinigen van de waterbak eerst het water door de koffiezetter circuleren om de koffiedikresten van de lekbak te spoelen en veeg vervolgens de binnenkant van de lekbak schoon met een vochtige doek;
3. De koffiedikresten in het filter kunnen met een borstel worden weggeveegd. Als het gat van het filter verstopt is, moet een naald worden gebruikt om de koffiedikresten uit het gat te verwijderen;
4. Bij het reinigen van de stoompijp moet u de pijp uittrekken om deze met water te reinigen en vervolgens de stoomstaaf met een schone, natte doek afvegen. Het is het beste om de stoompijp onmiddellijk na afkoeling te reinigen, omdat de melk na volledige afkoeling stolt en moeilijk te reinigen is;
5. Het hoofdgedeelte en het lichaamsgedeelte van het deksel mogen ten strengste niet in water worden ondergedompeld om te worden gereinigd, maar kunnen worden schoongeveegd met een natte katoenen doek;
6. Reinig de stoomstaaf. Laat na gebruik van de stoomfunctie de koffiezetter herhaaldelijk stomen om de melkresten in de stoomstaafbuis te verwijderen.
7. Na het reinigen plaatst u het roestvrijstalen filter in de trechterhand-greep en de siliconenring voor normaal gebruik.
8. Draai de functieknop aan de zijkant naar “0”, sluit de stroomschakelaar van de koffiezetter en steek de stekker in het stopcontact.
9. Spegnere la macchina da caffè e lasciarla raffreddare completamente prima di pulirla.
10. Pulire spesso l'alloggiamento della macchina da caffè con una spugna resistente all'umidità e pulire regolarmente il serbatoio dell'acqua, il vassoio raccogligocce e il ripiano rimovibile, quindi asciugarli.
Nota: non pulire con alcool o detergenti a base di solventi. Non immergere mai l'alloggiamento in acqua per pulirlo.
11. Staccare l'imbuto metallico ruotandolo in senso antiorario, eliminare i residui di caffè all'interno, quindi pulirlo con un detergente, ma alla fine è necessario risciacquarlo con acqua pulita.
12. Pulire tutti gli accessori con acqua e asciugarli accuratamente.

RISOLUZIONE DEI PROBLEMI
Sintomo: nessuna erogazione di acqua/vapore
Causa:
1. C'è acqua all'interno? Oppure
il serbatoio dell'acqua è posizionato correttamente?
2. La caffettiera non è stata riempita con acqua prima dell'uso
3. Il preriscaldamento della macchina non è stato completato
Soluzioni:
Aggiungere acqua nel serbatoio dell'acqua, accendere l'interruttore di alimentazione e l'interruttore del caffè

Sintomo: nessun aroma
Causa:
Il caffè in polvere è troppo denso/non è stato livellato
Soluzione:
Sostituire il caffè in polvere con caffè in polvere pressato

Sintomo: nessun vapore
Causa:
Il foro del vapore è ostruito
Soluzione:
1. Utilizzare un filo metallico sottile per sturare il foro del vapore
2. Utilizzare la funzione acqua calda per pulire l'ugello dopo ogni funzione di montatura del latte

Sintomo: caffè troppo o troppo poco
Causa:
la quantità di caffè in polvere è eccessiva o insufficiente
Soluzione:
1 tazza 1 cucchiaio con livellamento secondo la quantità standard di riempimento, il caffè in polvere non deve essere troppo denso o troppo fine, il caffè in polvere troppo denso non può essere estratto completamente, mentre quello troppo fine influisce sulla quantità di caffè

Sintomo: il vapore non produce schiuma
Causa:
è latte intero?
L'indicatore di vapore pronto non si illumina, quindi inizia a schiumare il latte.
Soluzione:
Utilizzare latte intero.
Solo dopo che l'indicatore di vapore pronto si è illuminato, è possibile utilizzare il vapore per schiumare.

INFORMAZIONI PER GLI UTENTI
In conformità alle direttive europee 2002/95/CE, 2002/96/CE e 2003/108/CE relative alla riduzione dell'uso di sostanze pericolose negli apparecchi elettrici e all'eliminazione dei rifiuti. Il simbolo del cassonetto barrato sull'apparecchio indica che il prodotto, al termine della sua vita utile, deve essere smaltito in un luogo separato dagli altri rifiuti. L'utente deve quindi restituire l'apparecchio, quando non è più in uso, agli appositi centri per la raccolta differenziata dei rifiuti elettronici ed elettrotecnici, oppure restituirlo al venditore al momento dell'acquisto o della sostituzione di un apparecchio equivalente. La corretta raccolta differenziata degli apparecchi inutilizzati per il riciclaggio, il trattamento e lo smaltimento ecocompatibile contribuisce a evitare effetti negativi sull'ambiente e sulla salute e favorisce il riciclaggio dei materiali che compongono l'apparecchio. Il mancato rispetto di questa raccomandazione da parte dell'utente comporta l'applicazione delle sanzioni previste dalla legge.

DEUTCH

WICHTIGE SICHERHEITSHINWEISE

1. Dieses Gerät ist nicht für Personen (einschließlich Kinder) mit eingeschränkten körperlichen, sensorischen oder geistigen Fähigkeiten oder mangelnder Erfahrung und Kenntnis bestimmt, es sei denn, sie werden bei der Verwendung des Geräts von einer für ihre Sicherheit verantwortlichen Person beaufsichtigt oder unterwiesen.
2. Kinder sollten beaufsichtigt werden, um sicherzustellen, dass sie nicht mit dem Gerät spielen.
3. Dieses Gerät darf von Kindern ab 8 Jahren verwendet werden, wenn sie beaufsichtigt werden oder eine Unterweisung in der sicheren Verwendung des Geräts erhalten haben und die Gefahren verstehen. Die Reinigung und Wartung durch den Benutzer darf nicht von Kindern durchgeführt werden, es sei denn, sie sind älter als 8 Jahre und werden beaufsichtigt. Halten Sie das Gerät und sein Kabel von Kindern unter 8 Jahren fern.
4. Das Gerät kann von Personen mit eingeschränkter körperlicher, sensorischer oder geistiger Leistungsfähigkeit oder mangelnder Erfahrung und Kenntnis verwendet werden, wenn sie beaufsichtigt werden oder eine Unterweisung in der sicheren Verwendung des Geräts erhalten haben und die damit verbundenen Gefahren verstehen.
5. Kinder dürfen nicht mit dem Gerät spielen.
6. Die Reinigung und Wartung durch den Benutzer darf nicht von Kindern ohne Aufsicht durchgeführt werden.
7. Wenn das Netzkabel beschädigt ist, muss es vom Hersteller, seinem Kundendienst oder einer ähnlich qualifizierten Person ersetzt werden, um Gefahren zu vermeiden.
8. Dieses Gerät ist für den Gebrauch im Haushalt und für ähnliche Anwendungen bestimmt, wie z. B.:
-Küchenbereiche in Geschäften, Büros und anderen Arbeitsumgebungen;
-Bauernhöfen;
-von Kunden in Hotels, Motels und anderen Wohnumgebungen;
-Bed & Breakfast-Einrichtungen

WARNUNG: DIE BEFÜLLÖFFNUNG DARF WÄHREND DES BETRIEBS NICHT GEÖFFNET WERDEN
1.Das Gerät darf nicht in Wasser getaucht werden
2.Es ist darauf zu achten, dass durch unsachgemäßen Gebrauch Verletzungen verursacht werden können. Die Oberfläche des Heizelements ist nach dem Gebrauch noch heiß. 3 .Die Kaffeemaschine darf während des Gebrauchs nicht in einen Schrank gestellt werden.

PRODUKT VORSTELLUNG
Dies ist eine klassische Espressomaschine im Deluxe-Design mit 15/20 bar, die sich einfach bedienen und reinigen lässt, sodass Sie jederzeit originalen Espresso genießen können.

PRODUKTMERKMALE
1. Klassisches Deluxe-Design
2. Abnehmbarer Wassertank und herausnehmbare Tropfschale
3. Einstellbares Dampfsystem für bequemes Aufschäumen
4. Kann zwei Tassen Kaffee gleichzeitig zubereiten, heißes Wasser und Kaffee über manuelle Steuerung
5. Mit One-Touch-Bildschirm-Display
6. Mit Tassenvorwärmfunktion

KOMPONENTEN

1. Schalter für eine Tasse
2. Schalter für zwei Tassen
3. Schalter (Ein/Aus)
4. Manuelle Steuerung
5. Dampf
6. Trichtergriff
7. Tassenhalter
8. Tropfschale
9. Tectum
1 0. Tankabdeckung
11. Dampfknopf
12. Wassertank
13. Dampfrohrmodul
14. Dampfschutzrohr
15. Messlöffel
16. Griff und Griffabdeckung
17. Filter
18. Filterhalterung!
19. Trichter

ACHTUNG
1. Überprüfen Sie vor der Verwendung, ob die Spannung der Steckdose mit der Nennleistung der Kaffeemaschine übereinstimmt. Typenschild.
2. Das Gerät muss geerdet sein.
3. Halten Sie Kinder während des Betriebs fern.
4. Tauchen Sie das Gerät oder das Netzkabel nicht in Wasser oder andere Flüssigkeiten.
5. Ziehen Sie den Netzstecker aus der Steckdose, bevor Sie das Gerät reinigen oder nicht benutzen. Lassen Sie das Gerät vollständig abkühlen, bevor Sie es abnehmen, Teile anbringen oder reinigen.
6. Stellen Sie die Kaffeemaschine nicht auf heiße Oberflächen oder in die Nähe von Feuer, um Beschädigungen zu vermeiden.
7. Betreiben Sie das Gerät nicht mit einem beschädigten Kabel oder Stecker oder nach einer Fehlfunktion oder wenn es heruntergefallen oder in irgendeiner Weise beschädigt ist. Bringen Sie das Gerät zur Überprüfung, Reparatur oder elektrischen oder mechanischen Einstellung zur nächsten autorisierten Servicestelle.
8. Die Verwendung von Zubehör, das nicht vom Hersteller empfohlen wird, kann zu Verletzungen oder Schäden am Gerät führen.
9. Dieses Gerät ist nur zum Kaffeekochen bestimmt und muss in einer gut belüfteten Umgebung aufgestellt werden.
10. Stellen Sie das Gerät auf eine ebene Fläche oder einen Tisch und hängen Sie das Netzkabel nicht über die Kante des Tisches oder der Arbeitsplatte.
11. Achten Sie darauf, dass das Netzkabel keine heißen Oberflächen des Geräts berührt.
12. Einige Teile des Geräts werden während des Betriebs heiß, berühren Sie diese daher nicht mit der Hand.
13. Reinigen und warten Sie die Kaffeemaschine regelmäßig, um die Kaffeequalität und die Lebensdauer des Geräts zu gewährleisten.
14. Schalten Sie das Gerät während des Betriebs nicht plötzlich aus und ziehen Sie nicht den Netzstecker.
15. Betreiben Sie das Gerät nicht ohne Wasser im Tank.
16. Lesen Sie diese Gebrauchsanweisung vor der Inbetriebnahme sorgfältig durch.
17. Tauchen Sie die Kaffeemaschine und das Netzkabel während der Reinigung nicht in Wasser.
18. Nur für den Gebrauch in Innenräumen.
19. Verwenden Sie die Heißwasserfunktion, um Gerüche vor dem Kaffeekochen zu entfernen.
20. Nur für den Gebrauch in der Familie, nicht für andere Zwecke verwenden.
21. Bewahren Sie diese Gebrauchsanweisung zum späteren Nachschlagen auf.

BEDIENUNGSANLEITUNG
Stellen Sie den Dampfknopf der Kaffeemaschine auf „0“ und drücken Sie den Netzschalter, um das Gerät zu starten!
Vorbereitungen vor dem Kaffeekochen
Wenn das Gerät zum ersten Mal oder nach längerer Zeit nicht benutzt wurde, müssen der Filtersieb und der Kaffeefilter vor dem Filtern wie folgt gereinigt werden:
Wasser in den Wassertank einfüllen
Stellen Sie die Kaffeemaschine auf einen trockenen und stabilen Tisch, setzen Sie die Wasserwanne und den Wasserbehälterdeckel ein und füllen Sie den Wassertank mit kaltem Wasser.
A. Öffnen Sie den Deckel des Wassertanks, füllen Sie die Tasse mit kaltem Wasser und gießen Sie dieses in den Wassertank.
B. Nehmen Sie den Wassertank ab, nehmen Sie direkt den Abfluss, um reines Wasser einzufüllen, füllen Sie das reine Wasser ein und setzen Sie dann die Wassertankgruppe wieder an ihren ursprünglichen Platz. Bitte stellen Sie sie richtig auf, um Wasserleckagen zu vermeiden.

VORWÄRMEN UND REINIGEN
1. Setzen Sie 1 oder 2 Filter in den Handgriff-Trichter ein (geben Sie beim Reinigen kein Kaffeepulver hinein).
2. Halten Sie den Trichtergriff fest und richten Sie die Trichtergriffbaugruppe mit dem Symbol „ “ auf den Halter der Kaffeemaschine; heben Sie sie an und drehen Sie sie nach rechts, um sie zu fixieren Das Symbol
3. Stellen Sie einen größeren Behälter unter den Auslass der Kaffeesiebbaugruppe und den Auslass des Dampfrohrs, um das heiße Wasser aufzufangen;
4. Stellen Sie den Dampfknopf der Kaffeemaschine auf die Position „0“, stecken Sie den Netzstecker ein, drücken Sie den Schalterknopf, die Kaffeemaschine wird eingeschaltet, die rote Kontrollleuchte leuchtet, die grüne Kontrollleuchte blinkt,
die gesamte Maschine beginnt vorzuwärmen, und wenn die grüne Kontrollleuchte leuchtet, ist das Vorwärmen abgeschlossen.
5. Drehen Sie im Vorheizzustand den Dampfschalter und lassen Sie die Kaffeemaschine etwa eine Minute lang Wasser zirkulieren, um die Rohrleitung, den Filter und den Kaffeehalter zu reinigen.

KAFFEE ZUBEREITEN
1. Während des Vorheizvorgangs gibt die Maschine das gemahlene Kaffeepulver (nicht zu viel und nicht zu wenig) in den Metallfilter und drückt ihn mit dem Pulverpresswerkzeug fest; wischen Sie dann mit der Bürste oder dem Frotteetuch den Kaffeepulver vom Rand des Trichters ab (1 Tasse Kaffee, ein Filter, 2 Tassen Kaffee mit einem Filter für zwei Tassen
2. Setzen Sie die Anzeigesperre am Trichter ein und drehen Sie dann die Kaffeetrichterbaugruppe in die Halterung;

3. Wählen Sie das Symbol für 1 Tasse Kaffee, der Kaffeemechanismus brüht 1 Tasse Kaffee, wählen Sie das Symbol für 2 Tassen Kaffee, der Kaffeemechanismus brüht 2 Tassen Kaffee.
4. Während des Brühvorgangs blinkt das Symbol für 1 Tasse Kaffee ständig, und wenn der Kaffee fertig gebrüht ist, leuchtet das Symbol für 1 Tasse Kaffee auf. Wenn zu diesem Zeitpunkt die Maschinentemperatur nicht ausreicht, blinkt zusätzlich das Dampfsymbol nicht, alle anderen Symbole blinken weiter und die Maschine heizt vor. Nach Abschluss des Vorheizens leuchten alle Symbole außer dem Dampfsymbol ständig. Nun kann die Kaffeezubereitung beginnen.
5. Wenn Sie manuellen Kaffee wählen, können Sie das Kaffeesystem jederzeit nach Ihren eigenen Vorlieben einstellen, z. B. die Konzentration. Sie können die Zeit für die Kaffeeextraktion frei bestimmen, indem Sie das Symbol für manuellen Kaffee einmal drücken, um die Kaffeezubereitung zu starten, und erneut drücken, um die Kaffeezubereitung zu stoppen. Sie können die Extraktionskonzentration und die Zeit für die Kaffeezubereitung nach Ihren Vorlieben einstellen.
6. Stellen Sie gleichzeitig die Position der Kaffeetasse so ein, dass die Kaffeemasse entlang des Glases in die Tasse fließt, damit der Kaffee vollständig tropft und die Kaffeezubereitung abgeschlossen ist.
7. Nach Beendigung des Filtervorgangs entfernen Sie bitte rechtzeitig den Kaffeesatz. Halten Sie den Griff des Kaffeefilters nach links, um den Filtergriff zu entfernen, und entsorgen Sie den Kaffeesatz.

MELKSCHUIMFUNCTIE
Tips:
• Zet de melkkan en de melk voor gebruik in de koelkast. Spoel de melkkan niet af met heet water voordat u de melkschuim maakt, zodat de melk beter kan schuimen;
• Wij raden u aan volle verse melk te kopen (melkvetgehalte ongeveer 3,5% -4%), het schuimeffect is relatief goed;
1. Druk op de touch-stoomschakelaar, het indicatielampje knippert en het voorverwarmen begint. Als het voorverwarmen is voltooid, gaat het indicatielampje branden.
2. Druk op de koffieschakelaar , het witte indicatielampje knippert, het apparaat gaat in de stoomvoorverwarmingsstand. Wanneer het witte indicatielampje continu brandt, kunt u de stoomfunctie gebruiken. Als het witte indicatielampje tijdens het stomen blijft knipperen, geeft dit aan dat het apparaat in de stoomverwarmingsstand staat. Schakel in dat geval de stoomknop uit. Wanneer het witte indicatielampje continu brandt, kunt u de stoomfunctie weer gebruiken.
3. Giet de ijsmelk in het reservoir (volledige liter), plaats de stoompijp in de melk (ongeveer 2,8 cm diep), draai de stoomknop langzaam tegen de klok in en de stoom stroomt uit het schuimapparaat; (Opmerking: de stoom wordt overeenkomstig aangepast en het hete water in de stoompijp moet worden afgevoerd voordat de melk gaat borrelen)
4.Wanneer de melk 75 ºC heeft bereikt, schakelt u de stoomknop uit (nadat de melk borrelt, reinigt u de stoombuis en het mondstuk met een natte handdoek om te voorkomen dat melkpoeder in het mondstuk blijft zitten, en schakelt u de stoomfunctie weer in).
5. Als de stoom niet gelijkmatig is, ontstaan er melkbellen. Til in dat geval de melkkan iets omhoog, zodat het stoommondstuk dieper in de melk komt.

TIPS
•Melkschuim wordt gemaakt door de stoom van de koffiemachine in de melk te spuiten, de melk te verwarmen en tot een glad melkschuim te kloppen.
•Als u mooi en lekker melkschuim wilt maken, moet u oefenen. Espresso is de basis van alle fancy koffie. Mooie en lekkere melkbellen kunnen de smaak van koffie diverser maken.

WARMWATERFUNCTIE
1. Bij de functie voor 1 kopje koffie, 2 kopjes koffie of handmatige koffie, drukt u op het midden van het scherm om de koffiemachine te starten en draait u de stoomknop totdat al het hete water eruit is gelopen.
2.Nadat het hete water is gezet, draait u de stoomknop naar de stand “0”, drukt u op de knop in het midden van het scherm en stopt het koffiezetapparaat met werken en gaat het in de stand-bymodus.

REINIGING EN ONDERHOUD
1. Verwijder na elk gebruik van het koffiezetapparaat de emmerhandgreep en het roestvrijstalen filterrooster om deze schoon te maken. Droog de gewassen emmerhandgreep en het filterrooster.
2. Laat bij het reinigen van de waterbak eerst het water door de koffiezetter circuleren om de koffiedikresten van de lekbak te spoelen en veeg vervolgens de binnenkant van de lekbak schoon met een vochtige doek;
3. De koffiedikresten in het filter kunnen met een borstel worden weggeveegd. Als het gat van het filter verstopt is, moet een naald worden gebruikt om de koffiedikresten uit het gat te verwijderen;
4. Bij het reinigen van de stoompijp moet u de pijp uittrekken om deze met water te reinigen en vervolgens de stoomstaaf met een schone, natte doek afvegen. Het is het beste om de stoompijp onmiddellijk na afkoeling te reinigen, omdat de melk na volledige afkoeling stolt en moeilijk te reinigen is;
5. Het hoofdgedeelte en het lichaamsgedeelte van het deksel mogen ten strengste niet in water worden ondergedompeld om te worden gereinigd, maar kunnen worden schoongeveegd met een natte katoenen doek;
6. Reinig de stoomstaaf. Laat na gebruik van de stoomfunctie de koffiezetter herhaaldelijk stomen om de melkresten in de stoomstaafbuis te verwijderen.
7. Na het reinigen plaatst u het roestvrijstalen filter in de trechterhandgreep en de siliconenring voor normaal gebruik.
8. Draai de functieknop aan de zijkant naar “0”, sluit de stroomschakelaar van de koffiezetter en steek de stekker in het stopcontact.
9. Schakel de stroomtoevoer uit en laat het koffiezetapparaat volledig afkoelen voordat u het reinigt.
10. Reinig de behuizing van het koffiezetapparaat regelmatig met een vochtbestendige spons en reinig de watertank, lekbak en verwijderbare plank regelmatig en droog ze vervolgens af.
Opmerking: Reinig niet met alcohol of oplosmiddelen. Dompel de behuizing nooit onder in water om deze te reinigen.
11. Verwijder de metalen trechter door deze tegen de klok in te draaien, verwijder de koffieresten en reinig deze met een reinigingsmiddel. Spoel de trechter vervolgens af met schoon water.
12. Reinig alle onderdelen in water en droog ze grondig.

PROBLEEMOPLOSSING
Symptoom: Geen water/geen stoom
Oorzaak:
1. Zit er water in? Of
zit het waterreservoir goed?
2. Er zit geen water in het koffiezetapparaat
3. Het voorverwarmen van het apparaat is niet voltooid
Oplossingen:
Voeg water toe aan het waterreservoir, zet de stroomschakelaar en de koffieschakelaar aan

Symptoom: geen lipa
Oorzaak:
Het koffiepoeder is te dik/niet platgedrukt
Oplossing:
Vervang het koffiepoeder door koffiepoeder dat onder druk is geperst

Symptoom: geen stoom
Oorzaak:
De stoomopening is verstopt
Oplossing:
1.Gebruik een dun draadje om de stoomopeningen schoon te maken
2.Gebruik de heetwaterfunctie om de sproeier schoon te maken na elke melkopschuimfunctie

Symptoom: te veel of te weinig koffie
Oorzaak:
Er is te veel of te weinig koffiepoeder in de houder
Oplossing:
1 kopje = 1 lepel, afgestreken volgens de standaardvulhoeveelheid. Het koffiepoeder mag niet te dik of te dun zijn. Te dik koffiepoeder kan niet volledig worden geëxtraheerd, te fijn koffiepoeder beïnvloedt de hoeveelheid koffie

Symptoom: de stoom kan geen melk opschuimen
Oorzaak:
Is het volle melk?
Het stoomklaar-lampje brandt niet, waarna het melk opschuimen begint.
Oplossing:
Gebruik volle melk.
Pas als het stoomklaar-lampje brandt, kan de stoom worden gebruikt om melk op te schuimen.

INFORMATIE VOOR GEBRUIKERS
Volgens de Europese Richtlijnen 2002/95/EG, 2002/96/EG en 2003/108/EG, betreffende de beperking van het gebruik van gevaarlijke stoffen in elektrische apparatuur, alsmede de verwijdering van afval. Het symbool met een kruis op de verpakking van het apparaat geeft aan dat het product aan het einde van zijn levensduur gescheiden van ander afval moet worden afgevoerd. De gebruiker moet het apparaat, wanneer het niet meer wordt gebruikt, afgeven bij de daarvoor bestemde centra voor gescheiden inzameling van elektronisch en elektrotechnisch afval, of het inleveren bij de detailhandelaar wanneer hij een nieuw apparaat van hetzelfde type koopt of een ander inruilt. De correcte gescheiden inzameling van ongebruikte apparatuur met het oog op recycling, verwerking en milieuvriendelijke verwijdering helpt mogelijke negatieve gevolgen voor het milieu en de gezondheid te voorkomen en bevordert de recycling van de materialen waaruit de apparatuur is samengesteld; onjuiste verwijdering van het product door de gebruiker zal leiden tot de toepassing van de sancties waarin de wet voorziet.

küken
KITCHEN & HOME APPLIANCES

CARTA GARANTÍA

INDICACIONES Y CONDICIONES LEGALES

CARTA DE GARANTÍA · CARTA DE GARANTÍA
LETTER OF GUARANTEE · GARANTIEBRIEF
LETTRE DE GARANTIE · LETTERA DI GARANZIA
GARANTIESCHREIBE

CARTA DE GARANTÍA

INDICACIONES Y CONDICIONES LEGALES

ESPAÑOL

ALFA DYSER responderá durante un plazo de treinta y seis (36) MESES desde la fecha de su albarán de venta a su cliente directo, de los defectos de origen en los productos, en los términos previstos en la legislación vigente y en estas condiciones comerciales de venta.

Los productos que sean tramitados en garantía y que no cumplan con lo estipulado en el párrafo anterior, serán considerados fuera de garantía. En tales casos, ALFA DYSER se reserva el derecho de adoptar las medidas que resulten necesarias para compensar los perjuicios que le hayan sido ocasionados.

Los productos sustituidos o reparados durante el citado período de 36 meses, tendrán un período de garantía propio de SEIS (6) meses desde la fecha de envío del producto reparado o sustituido, salvo que el plazo que reste para dar por terminado el periodo de garantía del producto original sea superior, en cuyo caso resultará de aplicación este último.

Quedan excluidas de la garantía y responsabilidad de ALFA DYSER todas las deficiencias fuera de su control, especialmente si son el resultado del desgaste normal, información falsa o inexacta facilitada por el comprador, negligencia, mal uso o mantenimiento inadecuado, incumplimiento de las instrucciones de funcionamiento de los productos, uso de los productos junto con cualquier material inadecuado, o como consecuencia de la influencia de una acción química o electrolítica u otras causas similares.
La garantía otorgada por ALFA DYSER está sujeta al oportuno cumplimiento de las condiciones de pago acordadas con el comprador.

Para la devolución o reparación del producto en garantía se deberá solicitar en el punto de venta donde se adquirió el producto junto con la factura de venta que se hará llegar la solicitud de devolución / reparación a **ALFA DYSER (C/Cooperativa, 2 08635. Sant Esteve Sesrovires. Tlf. 937831011)** dónde se encuentra el servicio posventa.

ALFA DYSER, no aceptará ningún producto que no esté acompañada de su correspondiente factura de compra.
Será responsabilidad exclusiva del comprador o cliente directo el cumplimiento de las exigencias legales que, en materia de garantías, deban otorgarse a los consumidores finales con los que éste interactúe, según la legislación vigente en cada país donde comercialice.

GARANTÍA DE SERVICIOS DIGITALES Y CONTINUIDAD EN LA PRESTACIÓN
Si el producto suministrado desde ALFA DYSER conlleva la prestación de un servicio digital, el plazo de garantía y de continuidad del servicio que se ofrece a los usuarios es de treinta y seis (36) meses garantizado desde la venta del producto físico.
En caso de cierre o interrupción indefinida del servicio, ALFA DYSER notificará a sus clientes y usuarios con un plazo mínimo de seis (6) meses de antelación, siempre manteniendo la garantía de continuidad de servicio citada en el párrafo anterior. Así mismo, si se produce un cambio sustancial en las condiciones contractuales de prestación, ALFA DYSER avisará siempre con al menos tres (3) meses de antelación.

D**ISPONIBILIDAD DE REPUESTOS ALFA DYSER** mantendrá disponibilidad de repuestos, productos o sistemas equivalentes y similares en funcionalidad durante 10 años desde que un artículo se deja de fabricar o es descatalogado (5 años para productos descatalogados antes de 2022).

ALFA DYSER responderá igualmente durante un plazo de treinta y seis (36) meses desde la fecha de su albarán al comprador directo, de los defectos de origen en los repuestos adquiridos.

CARTA DE GARANTÍA
INFORMAÇÕES JURÍDICAS E CONDIÇÕES

PORTUGUÊS

ALFA DYSER responderá por um período de trinta e seis (36) MESES a partir da data da sua nota de entrega ao cliente direto, pelos defeitos de origem nos produtos, nos termos previstos na legislação vigente e nestas condições comerciais de venda.
Os produtos que forem processados em garantia e que não cumprirem com o estipulado no parágrafo anterior, serão considerados fora de garantia. Nesses casos, a ALFA DYSER reserva-se o direito de adotar as medidas necessárias para compensar os prejuízos que lhe foram causados.

Os produtos substituídos ou reparados durante o mencionado período de 36 meses terão um período de garantia próprio de SEIS (6) meses a partir da data de envio do produto reparado ou substituído, exceto se o prazo restante para finalizar o período de garantia do produto original for superior, caso em que se aplicará este último.

Estão excluídos da garantia e responsabilidade da ALFA DYSER todos os defeitos fora do seu controle, especialmente se forem o resultado do desgaste normal, informação falsa ou inexata fornecida pelo comprador, negligência, mau uso ou manutenção inadequada, não cumprimento das instruções de funcionamento dos produtos, uso dos produtos juntamente com qualquer material inadequado, ou como consequência da influência de uma ação química ou eletrolítica ou outras causas semelhantes.
A garantia concedida pela ALFA DYSER está sujeita ao devido cumprimento das condições de pagamento acordadas com o comprador.

Para a devolução ou reparação do produto em garantia deve ser solicitada no ponto de venda onde o produto foi adquirido, juntamente com a fatura de venda que irá enviar o pedido de devolução / reparação para **ALFA DYSER (C / Cooperativa, 2 08635. Sant Esteve Sesrovires. Tlf. +34 937831011)**, onde o serviço pós-venda está localizado.

A ALFA DYSER não aceitará nenhum produto que não esteja acompanhado da respetiva fatura de compra.
Será exclusivamente responsabilidade do comprador ou cliente direto o cumprimento das exigências legais que, em matéria de garantias, devem ser concedidas aos consumidores finais com os quais este interaja, de acordo com a legislação vigente em cada país onde comercialize.

GARANTIA DE SERVIÇOS DIGITAIS E CONTINUIDADE NA PRESTAÇÃO
Se o produto fornecido pela ALFA DYSER incluir a prestação de um serviço digital, o período de garantia e de continuidade do serviço oferecido aos usuários é de trinta e seis (36) meses garantidos a partir da venda do produto físico.
Em caso de encerramento ou interrupção indefinida do serviço, a ALFA DYSER notificará seus clientes e usuários com um prazo mínimo de seis (6) meses de antecedência, mantendo sempre a garantia de continuidade do serviço citado no parágrafo anterior. Da mesma forma, se houver uma mudança substancial nas condições contratuais de prestação, a ALFA DYSER avisará sempre com pelo menos três (3) meses de antecedência.

DISPONIBILIDADE DE PEÇAS DE REPOSIÇÃO
A ALFA DYSER manterá disponibilidade de peças de reposição, produtos ou sistemas equivalentes e similares em funcionalidade por 10 anos desde que um artigo deixa de ser fabricado ou é descontinuado (5 anos para produtos descontinuados antes de 2022).

A ALFA DYSER também responderá por um período de trinta e seis (36) meses a partir da data da sua nota de entrega ao comprador direto, pelos defeitos de origem nas peças de reposição adquiridas.

LETTER OF GUARANTEE
LEGAL INFORMATION AND CONDITIONS

ENGLISH

ALFA DYSER will respond for a period of thirty-six (36) MONTHS from the date of its delivery note to the direct customer, for the origin defects in the products, under the terms provided in current legislation and these commercial conditions of sale.
Products that are processed under warranty and do not comply with the stipulated in the previous paragraph will be considered out of warranty. In these cases, ALFA DYSER reserves the right to take the necessary measures to compensate for the damages caused to it.

Products replaced or repaired during the aforementioned 36-month period will have their own warranty period of SIX (6) months from the date of shipment of the repaired or replaced product, except if the remaining time to finish the warranty period of the original product is superior, in which case the latter will apply.

Excluded from the warranty and responsibility of ALFA DYSER are all defects beyond its control, especially if they are the result of normal wear, false or inaccurate information provided by the buyer, negligence, misuse or inadequate maintenance, non-compliance with the operating instructions of the products, use of the products together with any inadequate material, or as a consequence of the influence of a chemical or electrolytic action or other similar causes.
The warranty granted by ALFA DYSER is subject to due compliance with the payment conditions agreed with the buyer.

For the return or repair of the product under warranty must be requested at the point of sale where the product was purchased along with the sales invoice that will send the request for return / repair to **ALFA DYSER (C / Cooperativa, 2 08635. Sant Esteve Sesrovires. Tlf. +34 937831011)** where the after-sales service is located.

ALFA DYSER will not accept any product that is not accompanied by its respective purchase invoice.
It is exclusively the responsibility of the buyer or direct client to comply with the legal requirements that, in terms of warranties, must be granted to the final consumers with whom they interact, in accordance with the legislation in force in each country where they market.

WARRANTY OF DIGITAL SERVICES AND CONTINUITY IN THE PROVISION
If the product supplied by ALFA DYSER includes the provision of a digital service, the warranty period and continuity of the service offered to users is thirty-six (36) months guaranteed from the sale of the physical product.
In case of closure or indefinite interruption of the service, ALFA DYSER will notify its clients and users with a minimum period of six (6) months in advance, always maintaining the guarantee of continuity of the service mentioned in the previous paragraph. Similarly, if there is a substantial change in the contractual conditions of provision, ALFA DYSER will always warn with at least three (3) months in advance.

AVAILABILITY OF SPARE PARTS ALFA DYSER will maintain availability of spare parts, products or equivalent and similar systems in functionality for 10 years since an article stops being manufactured or is discontinued (5 years for products discontinued before 2022).

ALFA DYSER will also respond for a period of thirty-six (36) months from the date of its delivery note to the direct buyer, for the origin defects in the replacement parts purchased.

GARANTIEBRIEF
WETTELIJKE INFORMATIE EN VOORWAARDEN

NEDERLANDS

ALFA DYSER zal gedurende een periode van zesendertig (36) MAANDEN, te rekenen vanaf de datum van de verkoopbon aan de directe klant, reageren op gebreken van oorsprong in de producten, onder de voorwaarden voorzien in de huidige wetgeving en in deze commerciële verkoopvoorwaarden.Producten die onder garantie worden verwerkt en die niet voldoen aan de bepalingen van de vorige paragraaf, worden beschouwd als buiten garantie. In dergelijke gevallen behoudt ALFA DYSER zich het recht voor om de nodige maatregelen te nemen om de schade die aan het product is toegebracht te vergoeden.

Producten die tijdens de bovengenoemde periode van 36 maanden worden vervangen of gerepareerd, hebben een eigen garantieperiode van ZES (6) maanden vanaf de datum van verzending van het gerepareerde of vervangen product, tenzij de resterende periode voor het beëindigen van de garantieperiode van het oorspronkelijke product langer is, in welk geval deze laatste van toepassing is.

Uitgesloten van garantie en verantwoordelijkheid van ALFA DYSER zijn alle gebreken waarop ALFA DYSER geen invloed heeft, met name als deze het gevolg zijn van normale slijtage, onjuiste of onnauwkeurige informatie verstrekt door de koper, nalatigheid, verkeerd gebruik of onjuist onderhoud, het niet naleven van de gebruiksinstructies van de producten, het gebruik van de producten samen met ongeschikt materiaal, of als gevolg van de inwerking van een chemische of elektrolytische werking of andere soortgelijke oorzaken.

Voor de terugkeer of reparatie van het product onder garantie moet worden aangevraagd bij het verkooppunt waar het product is gekocht, samen met de verkoopfactuur die het verzoek voor terugkeer / reparatie zal sturen naar **ALFA DYSER (C / Cooperativa, 2 08635. Sant Esteve Sesrovires. Tlf. +34 937831011)** waar de after-sales service is gevestigd.

ALFA DYSER accepteert geen enkel product dat niet vergezeld is van de bijbehorende aankoopfactuur. Het is uitsluitend de verantwoordelijkheid van de koper of directe klant om te voldoen aan de wettelijke eisen die, in termen van garanties, moeten worden toegekend aan de eindgebruikers met wie hij/zij in contact komt, volgens de wetgeving die van kracht is in elk land waar hij/zij verkoopt.

GARANTIE VAN DIGITALE DIENSTEN EN CONTINUITEIT VAN DIENST Indien het door ALFA DYSER geleverde product de levering van een digitale dienst inhoudt, bedraagt de garantieperiode en de continuïteit van de aan de gebruikers aangeboden dienst zesendertig (36) maanden gegarandeerd vanaf de verkoop van het fysieke product. In geval van sluiting of een niet nader omschreven onderbreking van de service, zal ALFA DYSER haar klanten en gebruikers ten minste zes (6) maanden van tevoren informeren, waarbij de garantie van continuïteit van de service zoals vermeld in de vorige paragraaf altijd gehandhaafd blijft. Evenzo zal ALFA DYSER in het geval van een substantiële wijziging in de contractuele leveringsvoorwaarden altijd ten minste drie (3) maanden van tevoren kennisgeving doen.

BESCHIKBAARHEID VAN SPARE ONDERDELEN ALFA DYSER zal de beschikbaarheid van reserveonderdelen, producten of systemen die gelijkwaardig zijn en gelijksoortig in functionaliteit gedurende 10 jaar na beëindiging of stopzetting van een artikel in stand houden (5 jaar voor producten die vóór 2022 worden stopgezet).

ALFA DYSER is tevens gedurende een periode van zesendertig (36) maanden vanaf de datum van zijn leveringsbon aan de directe koper aansprakelijk voor gebreken van oorsprong in de gekochte reserveonderdelen.

LETTRE DE GARANTIE
INFORMATIONS ET CONDITIONS JURIDIQUES

FRANÇAIS

ALFA DYSER répondra pendant une période de trente-six (36) MOIS à compter de la date de son bon de livraison de vente à son client direct, des défauts d'origine des produits, dans les conditions prévues par la législation en vigueur et par les présentes conditions commerciales de vente.Les produits traités sous garantie et ne respectant pas les dispositions du paragraphe précédent, seront considérés comme hors garantie. Dans ce cas, ALFA DYSER se réserve le droit d'adopter les mesures nécessaires pour réparer les dommages causés.

Les produits remplacés ou réparés pendant la période de 36 mois susmentionnée auront leur propre période de garantie de SIX (6) mois à compter de la date d'expédition du produit réparé ou remplacé, sauf si la période restant à courir pour mettre fin à la période de garantie du produit d'origine est plus longue, auquel cas c'est cette dernière qui s'appliquera.

Toutes les déficiences indépendantes de la volonté d'ALFA DYSER, notamment si elles résultent de l'usure normale, d'informations fausses ou inexactes fournies par l'acheteur, d'une négligence, d'une mauvaise utilisation ou d'un mauvais entretien, du non-respect du mode d'emploi des produits, de l'utilisation des produits avec un matériel inadapté ou de l'influence d'une action chimique ou électrolytique ou d'autres causes similaires, sont exclues de la garantie et de la responsabilité d'ALFA DYSER, sous réserve du respect en temps utile des conditions de paiement convenues avec l'acheteur.

Pour le retour ou la réparation du produit sous garantie, la demande de retour/réparation doit être faite au point de vente où le produit a été acheté, accompagnée de la facture d'achat, qui sera envoyée à **ALFA DYSER (C/Cooperativa, 2 08635, Sant Esteve Sesrovires, Tel. +34 937831011**), où se trouve le service après-vente.

ALFA DYSER n'acceptera aucun produit qui ne soit pas accompagné de la facture d'achat correspondante. Il incombe à l'acheteur ou au client direct de respecter les exigences légales qui, en matière de garanties, doivent être accordées aux consommateurs finaux avec lesquels il interagit, conformément à la législation en vigueur dans chaque pays où il vend.

GARANTIE DES SERVICES NUMÉRIQUES ET CONTINUITÉ DU SERVICE Si le produit fourni par ALFA DYSER implique la prestation d'un service numérique, la période de garantie et la continuité du service offert aux utilisateurs est de trente-six (36) mois garantis à compter de la vente du produit physique. En cas de fermeture ou d'interruption indéfinie du service, ALFA DYSER informera ses clients et utilisateurs au moins six (6) mois à l'avance, en maintenant toujours la garantie de continuité du service mentionnée dans le paragraphe précédent. De même, en cas de modification substantielle des conditions contractuelles de fourniture, ALFA DYSER donnera toujours un préavis d'au moins trois (3) mois.

DISPONIBILITÉ DES PIÈCES DE RECHANGEALFA DYSER maintiendra la disponibilité des pièces de rechange, des produits ou des systèmes équivalents et similaires en termes de fonctionnalité pendant 10 ans après l'abandon ou la suppression d'un article (5 ans pour les produits abandonnés avant 2022).

ALFA DYSER est également responsable pendant une période de trente-six (36) mois à compter de la date de son bon de livraison à l'acheteur direct des défauts d'origine des pièces détachées achetées.

CARTA DE GARANTÍA · CARTA DE GARANTÍA · LETTER OF GUARANTEE · GARANTIEBRIEF· LETTRE DE GARANTIE · LETTERA DI GARANZIA· GARANTIESCHREIBE

LETTERA DI GARANZIA

INFORMAZIONI E CONDIZIONI LEGALI

ITALIANO

ALFA DYSER sarà responsabile per un periodo di trentasei (36) MESI dalla data della bolla di consegna al cliente diretto, per i difetti di origine dei prodotti, nei termini previsti dalla normativa vigente e dalle presenti condizioni commerciali di vendita.

I prodotti trattati in garanzia che non rispettano quanto stabilito nel paragrafo precedente saranno considerati fuori garanzia. I prodotti sostituiti o riparati durante il suddetto periodo di 36 mesi avranno un periodo di garanzia proprio di SEI (6) mesi dalla data di spedizione del prodotto riparato o sostituito, a meno che il periodo rimanente per completare il periodo di garanzia del prodotto originale non sia più lungo, nel qual caso si applicherà quest'ultimo.

Sono esclusi dalla garanzia e dalla responsabilità di ALFA DYSER tutti i difetti che esulano dal suo controllo, in particolare se sono il risultato della normale usura, di informazioni false o inesatte fornite dall'acquirente, di negligenza, di uso improprio o di manutenzione non corretta, di mancato rispetto delle istruzioni per l'uso dei prodotti, di utilizzo dei prodotti insieme a materiali non idonei, o come risultato dell'influenza di un'azione chimica o elettrolitica o di altre cause simili.La garanzia concessa da ALFA DYSER è soggetta al rispetto dei termini di pagamento concordati con l'acquirente.

La restituzione o la riparazione del prodotto in garanzia deve essere richiesta presso il punto vendita in cui il prodotto è stato acquistato, insieme alla fattura di vendita che invierà la richiesta di restituzione/riparazione ad **ALFA DYSER (C/Cooperativa, 2 08635. Sant Esteve Sesrovires. Tlf. +34 937831011),** dove si trova il servizio post-vendita.

ALFA DYSER non accetterà alcun prodotto che non sia accompagnato dalla corrispondente fattura d'acquisto. Sarà esclusiva responsabilità dell'acquirente o del cliente diretto rispettare i requisiti legali che, in termini di garanzie, devono essere garantiti ai consumatori finali con cui interagiscono, in conformità con la legislazione vigente in ciascun paese in cui operano.

GARANZIA DEL SERVIZIO DIGITALE E CONTINUITÀ DEL SERVIZIO Se il prodotto fornito da ALFA DYSER prevede l'erogazione di un servizio digitale, il periodo di garanzia e continuità del servizio offerto agli utenti è di trentasei (36) mesi garantiti dalla vendita del prodotto fisico.In caso di chiusura o interruzione a tempo indeterminato del servizio, ALFA DYSER avviserà i propri clienti e utenti con almeno sei (6) mesi di anticipo, mantenendo sempre la garanzia di continuità del servizio di cui al paragrafo precedente. Allo stesso modo, in caso di modifica sostanziale delle condizioni contrattuali di fornitura, ALFA DYSER darà sempre un preavviso di almeno tre (3) mesi.

DISPONIBILITÀ DEI RICAMBI ALFA DYSER manterrà la disponibilità di ricambi, prodotti o sistemi funzionalmente equivalenti e simili per 10 anni dal momento in cui un articolo cessa di essere prodotto o viene dismesso (5 anni per i prodotti dismessi prima del 2022).

ALFA DYSER sarà inoltre responsabile per un periodo di trentasei (36) mesi dalla data della bolla di consegna all'acquirente diretto per i difetti di origine dei pezzi di ricambio acquistati.

GARANTIESCHREIBEN

RECHTLICHE INFORMATIONEN UND BEDINGUNGEN

DEUTSCH

ALFA DYSER haftet während eines Zeitraums von sechsunddreißig (36) MONATEN ab dem Datum des Lieferscheins an den direkten Kunden für Ursprungsmängel der Produkte gemäß den in der geltenden Gesetzgebung und in den vorliegenden Verkaufsbedingungen festgelegten Bedingungen.

Produkte, die im Rahmen der Garantie bearbeitet werden und die nicht den Bestimmungen des vorhergehenden Absatzes entsprechen, werden als außerhalb der Garantie betrachtet. In diesem Fall behält sich ALFA DYSER das Recht vor, die notwendigen Maßnahmen zu ergreifen, um den entstandenen Schaden zu kompensieren.
Für Produkte, die während der vorgenannten 36-monatigen Frist ersetzt oder repariert werden, gilt eine eigene Garantiezeit von SECHS (6) Monaten ab dem Versanddatum des reparierten oder ersetzten Produkts, es sei denn, die verbleibende Frist zur Beendigung der Garantiezeit des ursprünglichen Produkts ist länger, in diesem Fall gilt die letztere.

Ausgeschlossen von der Garantie und der Haftung von ALFA DYSER sind alle Mängel, auf die ALFA DYSER keinen Einfluss hat, insbesondere wenn sie auf normalen Verschleiß, falsche oder ungenaue Angaben des Käufers, Nachlässigkeit, Missbrauch oder unsachgemäße Wartung, Nichteinhaltung der Betriebsanleitung der Produkte, Verwendung der Produkte zusammen mit ungeeignetem Material oder als Folge der Einwirkung einer chemischen oder elektrolytischen Reaktion oder anderer ähnlicher Ursachen zurückzuführen sind.
Die von ALFA DYSER gewährte Garantie hängt von der rechtzeitigen Erfüllung der mit dem Käufer vereinbarten Zahlungsbedingungen ab.

Für die Rückgabe oder Reparatur des Produkts im Rahmen der Garantie muss der Antrag auf Rückgabe/Reparatur bei der Verkaufsstelle, bei der das Produkt gekauft wurde, zusammen mit der Verkaufsrechnung gestellt und an **ALFA DYSER (C/Cooperativa, 2 08635, Sant Esteve Sesrovires, Tel. 937831011)** geschickt werden, wo sich der Kundendienst befindet.

ALFA DYSER akzeptiert keine Produkte, die nicht von der entsprechenden Kaufrechnung begleitet werden.
Es liegt in der ausschließlichen Verantwortung des Käufers oder Direktkunden, die gesetzlichen Anforderungen an die Garantien zu erfüllen, die den Endverbrauchern, mit denen er interagiert, gemäß der geltenden Gesetzgebung in jedem Land, in dem er verkauft, gewährt werden müssen.

GARANTIE FÜR DIGITALE DIENSTLEISTUNGEN UND KONTINUITÄT IN DER BEREITSTELLUNG
Wenn das von ALFA DYSER gelieferte Produkt die Bereitstellung einer digitalen Dienstleistung beinhaltet, beträgt die Garantiezeit und die Kontinuität der den Nutzern angebotenen Dienstleistung sechsunddreißig (36) Monate ab dem Verkauf des physischen Produkts.
Im Falle einer Schließung oder einer unbestimmten Unterbrechung des Dienstes wird ALFA DYSER seine Kunden und Nutzer mindestens sechs (6) Monate im Voraus benachrichtigen, wobei die im vorhergehenden Absatz erwähnte Garantie der Kontinuität des Dienstes immer aufrechterhalten wird. Ebenso wird ALFA DYSER die Kunden und Nutzer mindestens drei (3) Monate im Voraus benachrichtigen, wenn sich die vertraglichen Bedingungen für die Erbringung der Dienstleistung wesentlich ändern.

VERFÜGBARKEIT VON ERSATZTEILEN ALFA DYSER wird die Verfügbarkeit von Ersatzteilen, gleichwertigen Produkten oder Systemen, die in ihrer Funktionalität ähnlich sind, für einen Zeitraum von 10 Jahren nach der Einstellung oder dem Auslaufen eines Artikels aufrechterhalten (5 Jahre für Produkte, die vor 2022 eingestellt werden).

ALFA DYSER haftet außerdem für einen Zeitraum von sechsunddreißig (36) Monaten ab dem Datum seines Lieferscheins an den direkten Käufer für Ursprungsmängel an den gekauften Ersatzteilen.

CARTA DE GARANTÍA · CARTA DE GARANTÍA · LETTER OF GUARANTEE · GARANTIEBRIEF· LETTRE DE GARANTIE · LETTERA DI GARANZIA· GARANTIESCHREIBE